CONTI®

VIJCI TRAPEZOIDNI

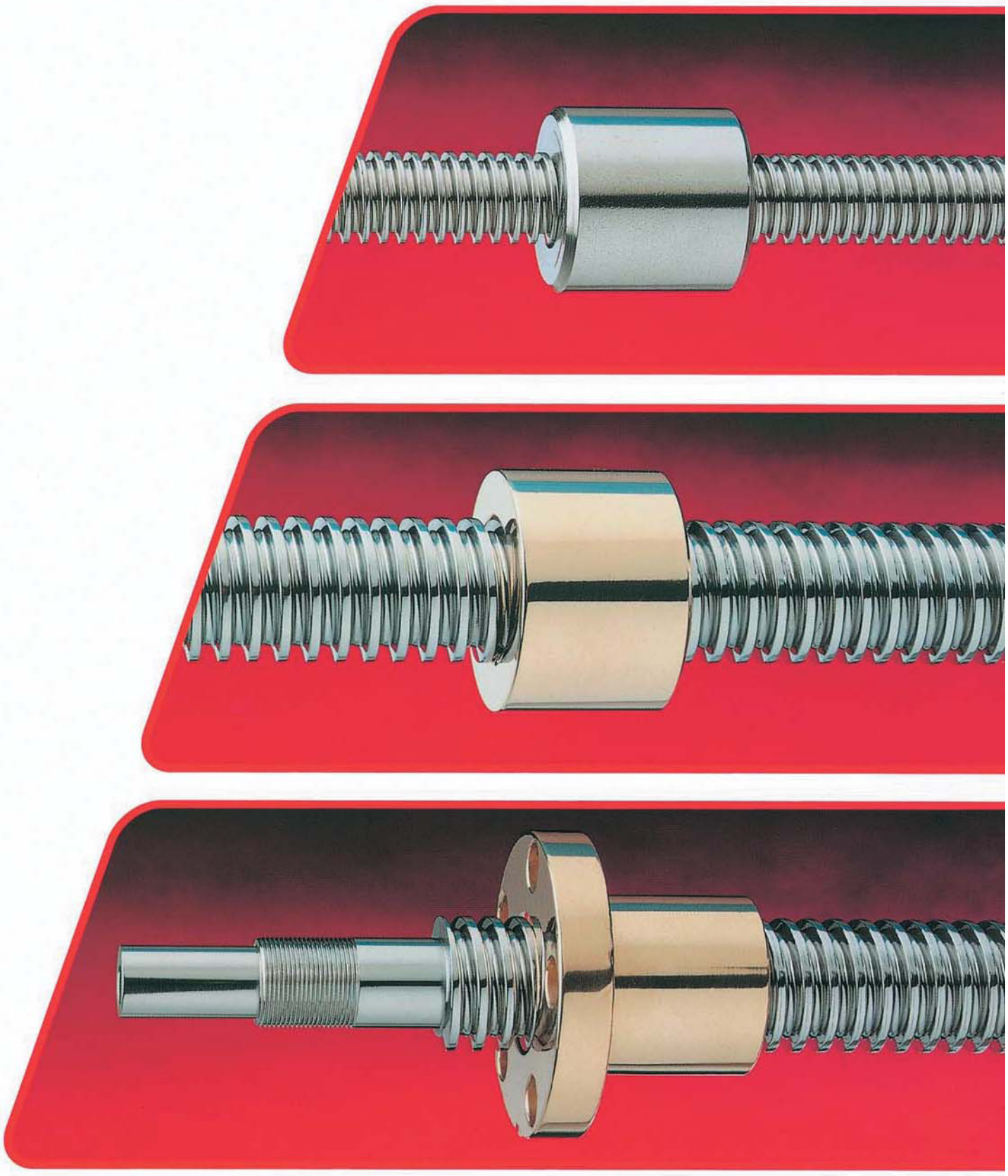

CONTI®

VIJCI TRAPEZOIDNI

Zadržavamo si pravo na izmjene dimenzija i karakteristika bez prethodne najave.

PROFIL ZA TRAPEZOIDNE METRIČKE NAVOJE U SKLADU ISO 2901 – 2902 – 2903 – 2904

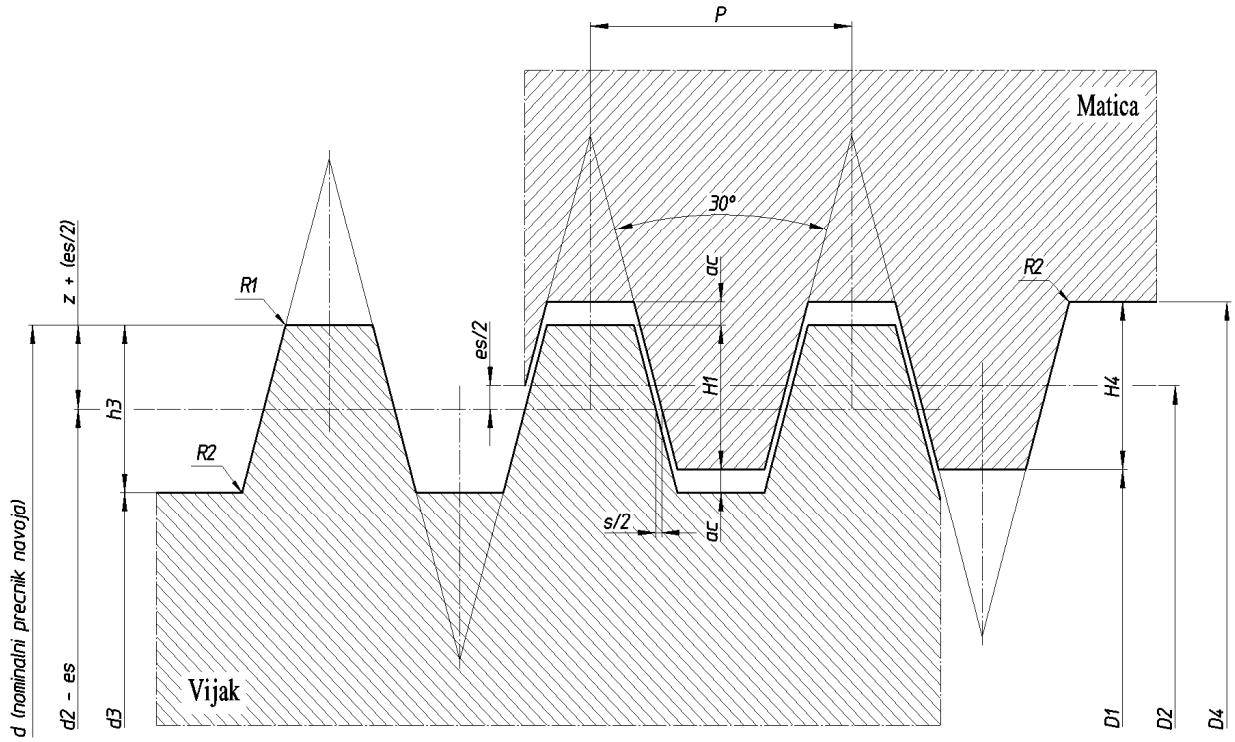

$H_1 = 0{,}5\ P$
$h_3 = H_4 = H_1 + a_c = 0.5\ P + ac$
$z = 0{,}25\ P = H_1/2$
$d_3 = d - 2\ h_3$
$d_2 = D_2 = d - 2\ z = d - 0.5\ P$
$D_2 = d + 2\ a_c$
a_c = dubinski zazor
es = najveće odstupanje za vijak
$s = 0{,}26795\ es$
R_1 max. $= 0.5\ a_c$
R_2 max. $= a_c$

Veličine na zalihama , brza konsultacija:

Vijci …… str. 6
Matice …… str. 10

Generalne karakteristike i upotrebljeni materijali za precizno valjane trapezoidne vijke i matice "Conti"…… str. 16

Vijci	Klasa	Materijal		
KTS	100	ugljični čelik	EN 10083-2 C45 – 1.0503……	str. 18
KUE	100	ugljični čelik	EN 10083-2 C45 – 1.0503……	str. 19
KKA	50	ugljični čelik	EN 10083-2 C45 – 1.0503……	str. 20
KSR	500	ugljični čelik	EN 10083-2 C45 – 1.0503……	str. 21
KQX	200	ugljični čelik	EN 10084 C15E – 1.1141……	str. 22
KEQ	200	ugljični čelik	EN 10084 C15E – 1.1141……	str. 23
KRP	200	nehrđajući čelik	INOX A2 - AISI 304 – 1.4301……	str. 24
KRE	200	nehrđajući čelik	INOX A2 - AISI 304 – 1.4301……	str. 25
KAM	200	nehrđajući čelik	INOX A4 - AISI 316 – 1.4401……	str. 26
KAF	200	nehrđajući čelik	INOX A4 - AISI 316 – 1.4401……	str. 27

Matice	Forma	Materijal		
MLF	cilindrična	čelik	EN 10277-3 11SMnPb37 – 1.0737……	str. 33
MZP	cilindrična	čelik	EN 10277-3 11SMnPb37 – 1.0737……	str. 33
HSN	cilindrična	bronza	EN 1982 CuSn5Zn5Pb5-C – CC491K……..	str. 34
HBD	cilindrična	bronza	EN 1982 CuSn7Zn4Pb7-C – CC493K……..	str. 34
HDA	cilindrična	nehrđajući čelik	INOX A1- AISI 303 – 1.4305……	str. 35
HBM	cilindrična	bronza	EN 1982 CuSn12-C – CC483K……	str. 35
BIG	cilindrična velika	bronza	EN 1982 CuSn12-C – CC483K……	str. 36
CQA	četvrtasta	čelik	EN 10277-3 11SMnPb37 – 1.0737……	str. 37
QOB	četvrtasta	mesing	EN 12164 CW614N-M (ex OT58)……	str. 37
CQF	četvrtasta sa rupama	čelik	EN 10277-3 11SMnPb37 – 1.0737……	str. 38
QBF	četvrtasta sa rupama	bronza	EN 1982 CuSn12-C – CC483K……	str. 39
FTN	s prirubnicom	bronza	EN 1982 CuSn5Zn5Pb5-C – CC491K……	str. 40
FXN	s prirubnicom	bronza	EN 1982 CuSn12-C – CC483K……	str. 41
FMT	s prirubnicom	bronza	EN 1982 CuSn12-C – CC483K……	str. 42
HDL	s prirubnicom	bronza	EN 1982 CuSn12-C – CC483K……	str. 43
CBC	s prirubnicom	bronza	EN 1982 CuSn12-C – CC483K……	str. 44
FFR	s prirubnicom	bronza	EN 1982 CuSn5Zn5Pb5-C – CC491K ……	str. 45
FHD	s prirubnicom	bronza	EN 1982 CuSn12-C – CC483K……	str. 46
FUE	s prirubnicom	bronza	EN 1982 CuSn7Zn4Pb7-C – CC493K ……	str. 47
FSF	s prirubnicom	bronza	EN 1982 CuSn7Zn4Pb7-C – CC493K ……	str. 48
CDF	2x prirubnica	bronza	EN 1982 CuSn12-C – CC483K……	str. 49
HAL	s prirubnicom	bronza aluminij	EN 1982 CuAl11Fe6Ni6-C – CC333G……	str. 50
MES	šestougona	čelik	EN 10277-3 11SMnPb37 – 1.0737……	str. 51
FCS	s prirubnicom	plastika	PA 6 + Mo S2 DIN 7728 + podmaziv ……...	str. 52
MPH	cilindrična	plastika	PA 6 + Mo S2 DIN 7728……	str. 53

Tehnički podaci:
Vijci ..... str. 54
Matice ..... str. 56

Generalni kriterij izbora..... str. 58

Generalni kriterij dimenzioniranja..... str. 59

Upotreba matica od bronze:
Dimenzioniranje i primjer proračuna ..... str. 60

Upotreba matica od plastike:
Dimenzioniranje i primjer proračuna..... str. 63
Trajnost i primjer proračuna ..... str. 67

Kritično aksijalno opterečenje (vršno opterečenje)..... str. 69
Kritični broj okretaja ..... str. 70
Efikasnost (stepen iskorištenja) ..... str. 71
Moment i snaga ..... str. 72

Šifre za narudjbe:
Vijci ..... str. 73
Matice..... str. 75

Kartica za različite komentare..... str. 76

VIJCI TRAPEZOIDNI

1 Početak	Ugljični čelik											
	C45								C15			
	KTS Klasa 100 str. 18		**KUE** Klasa 100 str. 19		**KKA** Klasa 50 str. 20		**KSR** Klasa 500 str. 21		**KQX** Klasa 200 str. 22		**KEQ** Klasa 200 str. 23	
NAVOJ	**DX**	**SX**	**DX**	**SX**	**DX**	**SX**	**DX**	**SX**	**DX**	**SX**	**DX**	**SX**
Tr 10 x 2	■	■	■	■	□	□	□	□	■	□	■	□
Tr 10 x 3	■	■	■	■	□	□	□	□	■	■	■	□
Tr 12 x 3	■	■	■	■	□	□	□	□	■	■	■	□
Tr 14 x 3	■	■	■	■	□	□	□	□	■	□	■	□
Tr 14 x 4	■	■	■	■	□	□	□	□	■	■	■	□
Tr 16 x 4	■	■	■	■	■	□	□	□	■	■	■	□
Tr 18 x 4	■	■	■	■	□	□	□	□	■	■	■	□
Tr 20 x 4	■	■	■	■	■	□	□	□	■	■	■	□
Tr 22 x 5	■	■	■	■	□	□	□	□	■	■	■	□
Tr 24 x 5	■	■	■	■	□	□	□	□	■	■	■	□
Tr 25 x 3	■	□	■	□			□	□	□	□	□	□
Tr 25 x 5	■	■	■	■	■	□	□	□	■	■	□	□
Tr 26 x 5	■	■	■	■	□	□	□	□	■	■	■	□
Tr 28 x 5	■	■	■	■	■	□	□	□	■	■	■	□
Tr 30 x 3							□	□	■	■	□	□
Tr 30 x 4							□	□	■	■	□	□
Tr 30 x 5	□	□	□	□	□	□	□	□	■	■	□	□
Tr 30 x 6	■	■	■	■	■	□	□	□	■	■	■	□
Tr 32 x 6	■	■	■	■	□	□	□	□	■	■	■	□
Tr 35 x 3							□	□	■	■	□	□
Tr 35 x 4							□	□	■	■	□	□
Tr 35 x 5	□	□	□	□	□	□	□	□	■	■	□	□
Tr 35 x 6	■	■	■	■	■	□	□	□	■	■	□	□
Tr 35 x 8	■	□	■	□	□	□	□	□	□	□	□	□
Tr 36 x 6	■	■	■	■	□	□	□	□	■	■	■	□
Tr 40 x 3							□	□	■	■	□	□
Tr 40 x 4							□	□	■	■	□	□
Tr 40 x 5	□	□	□	□	□	□	□	□	■	■	□	□
Tr 40 x 6	■	■	■	■	□	□	□	□	□	□	□	□
Tr 40 x 7	■	■	■	■	■	□	□	□	■	■	■	□
Tr 40 x 8	■	□	■	□	□	□	□	□	□	□	□	□
Tr 40 x 10	■	□	■	□	□	□	□	□	□	□	□	□
Tr 44 x 7	■	■	■	■	□	□	□	□	■	■	■	□
Tr 45 x 8	■	■	■	■	□	□	□	□	■	■	□	□
Tr 50 x 3							□	□	■	■	□	□
Tr 50 x 4							□	□	■	■	□	□
Tr 50 x 5	□	□	□	□	□	□	□	□	■	■	□	□
Tr 50 x 6	□	□	□	□	□	□	□	□	■	■	□	□
Tr 50 x 8	■	■	■	■	■	□	□	□	■	■	■	□
Tr 50 x 10	■	□	■	□	□	□	□	□	■	□	□	□
Tr 55 x 9	■	□	■	□	□	□	□	□	■	□	■	□
Tr 60 x 6	□	□	□	□	□	□	□	□	■	■	□	□
Tr 60 x 7	□	□	□	□	□	□	□	□	■	■	□	□
Tr 60 x 9	■	■	■	■	□	□	□	□	■	■	■	□
Tr 70 x 10	■	■	■	■	□	□	□	□	■	□	■	□
Tr 80 x 10	■	■	■	■	□	□	□	□	■	□	■	□
Tr 90 x 12	■	□	■	□								
Tr 95 x 16	■	□	■	□								
Tr 100 x 12	■	□	■	□								
Tr 100 x 16	■	□	■	□								
Tr 120 x 14	■	□	■	□								
Tr 120 x 16	■	□	■	□								
Tr 140 x 14	■	□	■	□								

■ = Roba na zalihama. □ = Roba nije na zalihama , isporuka na zahtjev.

Zadržavamo si pravo na izmjene dimenzija i karakteristika bez prethodne najave.

A 1 POČETAK

1 Početak	Nehrđajući čelik							
	INOX A2				INOX A4			
	KRP Klasa 200 str. 24		KRE Klasa 200 str. 25		KAM Klasa 200 str. 26		KAF Klasa 200 str. 27	
NAVOJ	DX	SX	DX	SX	DX	SX	DX	SX
Tr 10 x 2	□	□	□	□	■	□	■	□
Tr 10 x 3	□	□	□	□	□	□	□	□
Tr 12 x 3	■	■	■	■	■	■	■	■
Tr 14 x 3	□	□	□	□	■	□	■	□
Tr 14 x 4	■	■	■	■	□	□	□	□
Tr 16 x 4	■	■	■	■	■	■	■	■
Tr 18 x 4	■	■	■	■	■	□	■	□
Tr 20 x 4	■	■	■	■	■	■	■	■
Tr 22 x 5	□	□	□	□	■	□	■	□
Tr 24 x 5	■	■	■	■	■	■	■	■
Tr 25 x 3								
Tr 25 x 5	■	■	■	■	□	□	□	□
Tr 26 x 5	■	□	■	□	■	□	■	□
Tr 28 x 5	■	□	■	□	■	□	■	□
Tr 30 x 3								
Tr 30 x 4								
Tr 30 x 5	□	□	□	□	□	□	□	□
Tr 30 x 6	■	■	■	■	■	■	■	■
Tr 32 x 6	□	□	□	□	■	■	■	■
Tr 35 x 3								
Tr 35 x 4								
Tr 35 x 5	□	□	□	□	□	□	□	□
Tr 35 x 6	■	■	■	■	□	□	□	□
Tr 35 x 8								
Tr 36 x 6	■	■	■	■	■	■	■	■
Tr 40 x 3								
Tr 40 x 4								
Tr 40 x 5	□	□	□	□	□	□	□	□
Tr 40 x 6	□	□	□	□	□	□	□	□
Tr 40 x 7	■	■	■	■	■	■	■	■
Tr 40 x 8								
Tr 40 x 10								
Tr 44 x 7	□	□	□	□	■	■	■	■
Tr 45 x 8								
Tr 50 x 3								
Tr 50 x 4								
Tr 50 x 5	□	□	□	□	□	□	□	□
Tr 50 x 6	□	□	□	□	□	□	□	□
Tr 50 x 8	■	■	■	■	■	■	■	■
Tr 50 x 10								
Tr 55 x 9	□	□	□	□	□	□	□	□
Tr 60 x 6	□	□	□	□	□	□	□	□
Tr 60 x 7	□	□	□	□	□	□	□	□
Tr 60 x 9	■	■	■	■	■	■	■	■
Tr 70 x 10	■	■	■	■	■	■	■	■
Tr 80 x 10	■	■	■	■	■	■	■	■
Tr 90 x 12	■	□	■	□	■	□	■	□
Tr 95 x 16								
Tr 100 x 12	■	□	■	□	■	□	■	□
Tr 100 x 16								
Tr 120 x 14								
Tr 120 x 16								
Tr 140 x 14								

■ = Roba na zalihama. □ = Roba nije na zalihama , isporuka na zahtjev.

VIJCI TRAPEZOIDNI

Više Početaka	Ugljični čelik									
	C45						C15			
	KTS Klasa 100 str. 28		KUE Klasa 100 str. 28		KKA Klasa 50 str. 29		KQX Klasa 200 str. 30		KEQ Klasa 200 str. 30	
NAVOJ	DX	SX	DX	SX	DX	SX	DX	SX	DX	SX
Tr 10 x 4 (P2)	■	□	■	□	□	□	□	□	□	□
Tr 12 x 6 (P3)	■	□	■	□	□	□	■	□	□	□
Tr 14 x 6 (P3)	■	□	■	□	□	□	□	□	□	□
Tr 16 x 8 (P4)	■	□	■	□	□	□	■	□	□	□
Tr 18 x 8 (P4)	■	□	■	□	□	□	□	□	□	□
Tr 20 x 8 (P4)	■	□	■	□	□	□	■	□	□	□
Tr 20 x 20 (P4)	□	□	□	□	□	□	■	□	□	□
Tr 20 x 20 (P5)	□	□	□	□	□	□	■	□	□	□
Tr 22 x 10 (P5)	■	□	■	□	□	□	□	□	□	□
Tr 24 x 10 (P5)	■	□	■	□	□	□	□	□	□	□
Tr 25 x 10 (P5)	□	□	□	□	□	□	■	□	□	□
Tr 25 x 25 (P5)	■	□	■	□	□	□	■	□	□	□
Tr 26 x 10 (P5)	■	□	■	□	□	□	□	□	□	□
Tr 28 x 10 (P5)	■	□	■	□	□	□	■	□	□	□
Tr 30 x 12 (P6)	■	□	■	□	□	□	■	□	□	□
Tr 30 x 30 (P5)	□	□	□	□	□	□	■	□	□	□
Tr 32 x 12 (P6)	■	□	■	□	□	□	□	□	□	□
Tr 36 x 12 (P6)	■	□	■	□	□	□	□	□	□	□
Tr 40 x 14 (P7)	■	□	■	□	□	□	■	□	□	□
Tr 40 x 40 (P8)	□	□	□	□	□	□	■	□	□	□

■ = Roba na zalihama.

□ = Roba nije na zalihama , isporuka na zahtjev.

Zadržavamo si pravo na izmjene dimenzija i karakteristika bez prethodne najave.

VIŠE POČETAKA

Više Početaka	Nehrđajući čelik							
	INOX A2				INOX A4			
	KRP Klasa 200 str. 31		KRE Klasa 200 str. 31		KAM Klasa 200 str. 32		KAF Klasa 200 str. 32	
NAVOJ	**DX**	**SX**	**DX**	**SX**	**DX**	**SX**	**DX**	**SX**
Tr 10 x 4 (P2)	□	□	□	□	□	□	□	□
Tr 12 x 6 (P3)	■	□	■	□	□	□	□	□
Tr 14 x 6 (P3)	□	□	□	□	□	□	□	□
Tr 16 x 8 (P4)	■	□	■	□	□	□	□	□
Tr 18 x 8 (P4)	□	□	□	□	□	□	□	□
Tr 20 x 8 (P4)	■	□	■	□	□	□	□	□
Tr 20 x 20 (P4)	□	□	□	□	□	□	□	□
Tr 20 x 20 (P5)	□	□	□	□	□	□	□	□
Tr 22 x 10 (P5)	□	□	□	□	□	□	□	□
Tr 24 x 10 (P5)	□	□	□	□	□	□	□	□
Tr 25 x 10 (P5)	■	□	■	□	□	□	□	□
Tr 25 x 25 (P5)								
Tr 26 x 10 (P5)	□	□	□	□	□	□	□	□
Tr 28 x 10 (P5)	□	□	□	□	□	□	□	□
Tr 30 x 12 (P6)	■	□	■	□	□	□	□	□
Tr 30 x 30 (P5)								
Tr 32 x 12 (P6)	□	□	□	□	□	□	□	□
Tr 36 x 12 (P6)	□	□	□	□	□	□	□	□
Tr 40 x 14 (P7)	■	□	■	□	□	□	□	□
Tr 40 x 40 (P8)								

■ = Roba na zalihama.

□ = Roba nije na zalihama , isporuka na zahtjev.

MATICE TRAPEZOIDNE

1 Početak	**MLF** str. 33 Čelik 11SMnPb37		**MZP** str. 33 Čelik 11SMnPb37		**HDA** str. 35 Nehrđajući čelik Aisi 303 1.4305		**HSN** str. 34 Bronza CuSn5Zn5Pb5-C		**HBD** str. 34 Bronza CuSn7Zn4Pb7-C		**HBM** str. 35 Bronza CuSn12-C	
												
NAVOJ	**DX**	**SX**	**DX**	**SX**	**DX**	**SX**	**DX**	**SX**	**DX**	**SX**	**DX**	**SX**
Tr 10 x 2			■	■					■	■		
Tr 10 x 3			■	■					■	■	■	■
Tr 12 x 3	■	■	■	■	■	■	■	■	■	■	■	■
Tr 14 x 3			■	■					■	■		
Tr 14 x 4	■	■	■	■	■	■	■	■	■	■	■	■
Tr 16 x 4	■	■	■	■	■	■	■	■	■	■	■	■
Tr 18 x 4	■	■	■	■			■	■	■	■	■	■
Tr 20 x 4	■	■	■	■	■	■	■	■	■	■	■	■
Tr 22 x 5	■	■	■	■			■	■	■	■		
Tr 24 x 5			■	■	■	■			■	■		
Tr 25 x 3												
Tr 25 x 5	■	■					■	■			■	■
Tr 26 x 5			■	■					■	■		
Tr 28 x 5	■	■	■	■			■	■	■	■		
Tr 30 x 3												
Tr 30 x 4												
Tr 30 x 5												
Tr 30 x 6	■	■	■	■	■	■	■	■	■	■	■	■
Tr 32 x 6			■	■					■	■		
Tr 35 x 3												
Tr 35 x 4												
Tr 35 x 5												
Tr 35 x 6	■	■					■	■			■	■
Tr 35 x 8												
Tr 36 x 6			■	■	■	■			■	■	■	■
Tr 40 x 3												
Tr 40 x 4												
Tr 40 x 5												
Tr 40 x 6												
Tr 40 x 7	■	■	■	■	■	■	■	■	■	■	■	■
Tr 40 x 8												
Tr 40 x 10												
Tr 44 x 7			■	■					■	■		
Tr 45 x 8	■	■					■	■			■	■
Tr 50 x 3												
Tr 50 x 4												
Tr 50 x 5												
Tr 50 x 6												
Tr 50 x 8	■	■	■	■	■	■	■	■	■	■	■	■
Tr 50 x 10												
Tr 55 x 9	■						■				■	
Tr 60 x 6												
Tr 60 x 7												
Tr 60 x 9	■	■	■	■			■	■	■	■	■	■
Tr 70 x 10			■	■					■	■	■	■
Tr 80 x 10			■	■					■	■	■	■
Tr 90 x 12												
Tr 95 x 16												
Tr 100 x 12												
Tr 100 x 16												
Tr 120 x 14												
Tr 120 x 16												
Tr 140 x 14												

■ = Roba na zalihama

A 1 POČETAK

1 Početak	**BIG** str. 36 Bronza CuSn12-C		**CQA** str. 37 Čelik 11SMnPb37		**QOB** str. 37 Mesing CW614N-M		**CQF** str. 38 Čelik 11SMnPb37		**QBF** str. 39 Bronza CuSn12-C	
										
NAVOJ	**DX**	**SX**	**DX**	**SX**	**DX**	**SX**	**DX**	**SX**	**DX**	**SX**
Tr 10 x 2			■	■						
Tr 10 x 3					■	■				
Tr 12 x 3			■	■	■	■	■	■		
Tr 14 x 3			■	■						
Tr 14 x 4			■	■	■	■	■	■		
Tr 16 x 4			■	■	■	■	■	■	■	■
Tr 18 x 4			■	■	■	■	■	■		
Tr 20 x 4	■	■	■	■	■	■	■	■	■	■
Tr 22 x 5										
Tr 24 x 5										
Tr 25 x 3										
Tr 25 x 5	■	■	■	■	■	■	■	■	■	■
Tr 26 x 5										
Tr 28 x 5										
Tr 30 x 3	■	■								
Tr 30 x 4	■	■								
Tr 30 x 5	■	■								
Tr 30 x 6	■	■	■	■	■	■	■	■	■	■
Tr 32 x 6										
Tr 35 x 3	■	■								
Tr 35 x 4	■	■								
Tr 35 x 5	■	■								
Tr 35 x 6	■	■	■	■	■	■	■	■		
Tr 35 x 8										
Tr 36 x 6			■	■	■	■				
Tr 40 x 3	■	■								
Tr 40 x 4	■	■								
Tr 40 x 5	■	■								
Tr 40 x 6	■	■								
Tr 40 x 7	■	■	■	■	■	■	■	■	■	■
Tr 40 x 8										
Tr 40 x 10	■									
Tr 44 x 7										
Tr 45 x 8										
Tr 50 x 3	■	■								
Tr 50 x 4	■	■								
Tr 50 x 5	■	■								
Tr 50 x 6	■	■								
Tr 50 x 8	■	■	■	■			■	■		
Tr 50 x 10	■									
Tr 55 x 9										
Tr 60 x 6	■									
Tr 60 x 7	■									
Tr 60 x 9	■		■	■			■	■		
Tr 70 x 10										
Tr 80 x 10										
Tr 90 x 12										
Tr 95 x 16										
Tr 100 x 12										
Tr 100 x 16										
Tr 120 x 14										
Tr 120 x 16										
Tr 140 x 14										

■ = Roba na zalihama

MATICE TRAPEZOIDNE

1 Početak	**FTN** str. 40 Bronza CuSn5Zn5Pb5-C		**FXN** str. 41 Bronza CuSn12-C		**FMT** str. 42 Bronza CuSn12-C		**HDL** str. 43 Bronza CuSn12-C		**CBC** str. 44 Bronza CuSn12-C		**FFR** str. 45 Bronza CuSn5Zn5Pb5-C	
												
NAVOJ	**DX**	**SX**	**DX**	**SX**	**DX**	**SX**	**DX**	**SX**	**DX**	**SX**	**DX**	**SX**
Tr 10 x 2											■	■
Tr 10 x 3	■	■	■	■	■				■	■		
Tr 12 x 3	■	■	■	■	■	■			■	■	■	■
Tr 14 x 3											■	■
Tr 14 x 4	■	■	■	■	■	■	■	■	■	■		
Tr 16 x 4	■	■	■	■	■	■	■	■	■	■	■	■
Tr 18 x 4	■	■	■	■	■	■	■	■	■	■	■	■
Tr 20 x 4	■	■	■	■	■	■	■	■	■	■	■	■
Tr 22 x 5	■	■	■	■	■	■	■	■			■	■
Tr 24 x 5			■	■							■	■
Tr 25 x 3												
Tr 25 x 5	■	■	■	■	■	■	■	■	■	■		
Tr 26 x 5			■	■							■	■
Tr 28 x 5	■	■	■	■	■	■	■	■	■	■	■	■
Tr 30 x 3	■	■					■	■				
Tr 30 x 4	■	■										
Tr 30 x 5	■	■										
Tr 30 x 6	■	■	■	■	■	■	■	■	■	■	■	■
Tr 32 x 6			■	■			■	■			■	■
Tr 35 x 3	■	■										
Tr 35 x 4	■	■										
Tr 35 x 5	■	■										
Tr 35 x 6	■	■	■	■	■	■	■	■	■	■		
Tr 35 x 8	■											
Tr 36 x 6			■	■	■	■			■	■	■	■
Tr 40 x 3	■	■										
Tr 40 x 4	■	■					■					
Tr 40 x 5	■	■										
Tr 40 x 6	■	■										
Tr 40 x 7	■	■	■	■	■	■	■	■	■	■	■	■
Tr 40 x 8	■											
Tr 40 x 10							■					
Tr 44 x 7			■	■							■	■
Tr 45 x 8	■	■	■	■	■	■			■	■		
Tr 50 x 3	■	■										
Tr 50 x 4	■	■										
Tr 50 x 5	■	■										
Tr 50 x 6	■	■					■					
Tr 50 x 8	■	■	■	■	■	■	■	■	■	■	■	■
Tr 50 x 10							■					
Tr 55 x 9	■		■		■				■			
Tr 60 x 6	■	■										
Tr 60 x 7	■	■										
Tr 60 x 9	■	■	■	■	■	■	■	■	■	■	■	■
Tr 70 x 10									■	■	■	■
Tr 80 x 10									■	■	■	■
Tr 90 x 12									■			
Tr 95 x 16												
Tr 100 x 12									■			
Tr 100 x 16												
Tr 120 x 14									■			
Tr 120 x 16												
Tr 140 x 14												

■ = Roba na zalihama

Zadržavamo si pravo na izmjene dimenzija i karakteristika bez prethodne najave.

A 1 POČETAK

1 Početak	**FUE** str. 47 Bronza CuSn7Zn4Pb7-C		**FSF** str. 48 Bronza CuSn7Zn4Pb7-C		**HAL** str. 50 Alluminium Bronza CuAl11Fe6Ni6-C		**MES** str. 51 Čelik 11SMnPb37		**FCS** str. 52 Plastika PA6 + MoS2 + podmaziv		**MPH** str. 53 Plastika PA6 + MoS2	
												
NAVOJ	**DX**	**SX**	**DX**	**SX**	**DX**	**SX**	**DX**	**SX**	**DX**	**SX**	**DX**	**SX**
Tr 10 x 2	■	■	■	■			■	■				
Tr 10 x 3							■	■				
Tr 12 x 3	■	■	■	■			■	■	■	■	■	■
Tr 14 x 3	■	■	■	■			■	■				
Tr 14 x 4							■	■				
Tr 16 x 4	■	■	■	■			■	■	■	■	■	■
Tr 18 x 4	■	■					■	■				
Tr 20 x 4	■	■	■	■			■	■	■	■	■	■
Tr 22 x 5	■	■					■	■				
Tr 24 x 5	■	■	■	■			■	■				
Tr 25 x 3												
Tr 25 x 5									■	■	■	■
Tr 26 x 5	■	■					■	■				
Tr 28 x 5	■	■					■	■	■	■	■	■
Tr 30 x 3												
Tr 30 x 4												
Tr 30 x 5												
Tr 30 x 6	■	■	■	■	■	■	■	■	■	■	■	■
Tr 32 x 6	■	■					■	■				
Tr 35 x 3												
Tr 35 x 4												
Tr 35 x 5												
Tr 35 x 6					■				■	■	■	■
Tr 35 x 8												
Tr 36 x 6	■	■	■	■			■	■				
Tr 40 x 3												
Tr 40 x 4												
Tr 40 x 5												
Tr 40 x 6												
Tr 40 x 7	■	■	■	■	■	■	■	■	■	■	■	■
Tr 40 x 8												
Tr 40 x 10					■				■			
Tr 44 x 7	■	■					■	■				
Tr 45 x 8												
Tr 50 x 3												
Tr 50 x 4												
Tr 50 x 5												
Tr 50 x 6												
Tr 50 x 8	■	■	■	■	■	■	■	■	■	■	■	■
Tr 50 x 10					■							
Tr 55 x 9												
Tr 60 x 6												
Tr 60 x 7												
Tr 60 x 9	■	■			■		■	■				
Tr 70 x 10	■	■					■	■				
Tr 80 x 10	■	■										
Tr 90 x 12												
Tr 95 x 16												
Tr 100 x 12												
Tr 100 x 16												
Tr 120 x 14												
Tr 120 x 16												
Tr 140 x 14												

■ = Roba na zalihama

MATICE TRAPEZOIDNE

Više Početaka	**MLF** str. 33 Čelik 11SMnPb37		**MZP** str. 33 Čelik 11SMnPb37		**HSN** str. 34 Bronza CuSn5Zn5Pb5-C		**HBD** str. 34 Bronza CuSn7Zn4Pb7-C	
								
NAVOJ	**DX**	**SX**	**DX**	**SX**	**DX**	**SX**	**DX**	**SX**
Tr 10 x 4 (P2)								
Tr 12 x 6 (P3)	■		■				■	
Tr 14 x 6 (P3)							■	
Tr 16 x 8 (P4)	■				■		■	
Tr 18 x 8 (P4)								
Tr 20 x 8 (P4)	■				■			
Tr 20 x 20 (P5)								
Tr 22 x 10 (P5)								
Tr 24 x 10 (P5)								
Tr 25 x 10 (P5)	■				■			
Tr 25 x 25 (P5)								
Tr 26 x 10 (P5)								
Tr 28 x 10 (P5)	■				■			
Tr 30 x 12 (P6)	■				■		■	
Tr 30 x 30 (P5)								
Tr 32 x 12 (P6)								
Tr 36 x 12 (P6)								
Tr 40 x 14 (P7)	■				■		■	
Tr 40 x 40 (P8)								

■ = Roba na zalihama.

Više Početaka	**QOB** str. 37 Mesing CW614N-M		**FXN** str. 41 Bronza CuSn12-C		**FMT** str. 42 Bronza CuSn12-C		**HDL** str. 43 Bronza CuSn12-C	
								
NAVOJ	**DX**	**SX**	**DX**	**SX**	**DX**	**SX**	**DX**	**SX**
Tr 10 x 4 (P2)								
Tr 12 x 6 (P3)	■		■		■			
Tr 14 x 6 (P3)								
Tr 16 x 8 (P4)			■		■		■	
Tr 18 x 8 (P4)								
Tr 20 x 8 (P4)			■		■		■	
Tr 20 x 20 (P5)			■					
Tr 22 x 10 (P5)								
Tr 24 x 10 (P5)								
Tr 25 x 10 (P5)			■		■		■	
Tr 25 x 25 (P5)			■				■	
Tr 26 x 10 (P5)								
Tr 28 x 10 (P5)			■				■	
Tr 30 x 12 (P6)			■		■		■	
Tr 30 x 30 (P5)			■					
Tr 32 x 12 (P6)								
Tr 36 x 12 (P6)								
Tr 40 x 14 (P7)			■		■		■	
Tr 40 x 40 (P8)			■					

VIŠE POČETAKA

Više Početaka	**FFR** str. 45 Bronza CuSn5Zn5Pb5-C		**FHD** str. 46 Bronza CuSn12-C		**FUE** str. 47 Bronza CuSn7Zn4Pb7-C		**FSF** str. 48 Bronza CuSn7Zn4Pb7-C	
								
NAVOJ	**DX**	**SX**	**DX**	**SX**	**DX**	**SX**	**DX**	**SX**
Tr 10 x 4 (P2)	■				■		■	
Tr 12 x 6 (P3)	■				■		■	
Tr 14 x 6 (P3)	■				■			
Tr 16 x 8 (P4)	■				■		■	
Tr 18 x 8 (P4)	■				■			
Tr 20 x 8 (P4)	■				■		■	
Tr 20 x 20 (P5)								
Tr 22 x 10 (P5)	■				■			
Tr 24 x 10 (P5)	■				■		■	
Tr 25 x 10 (P5)								
Tr 25 x 25 (P5)			■					
Tr 26 x 10 (P5)	■				■			
Tr 28 x 10 (P5)	■				■			
Tr 30 x 12 (P6)	■				■		■	
Tr 30 x 30 (P5)								
Tr 32 x 12 (P6)	■				■			
Tr 36 x 12 (P6)	■				■		■	
Tr 40 x 14 (P7)	■				■		■	
Tr 40 x 40 (P8)			■					

■ = Roba na zalihama.

Više Početaka	**CDF** str. 49 Bronza CuSn12-C		**MES** str. 51 Čelik 11SMnPb37		**FCS** str. 52 Plastika PA6 + MoS2 + podmaziv		**MPH** str. 53 Plastika PA6 + MoS2	
								
NAVOJ	**DX**	**SX**	**DX**	**SX**	**DX**	**SX**	**DX**	**SX**
Tr 10 x 4 (P2)								
Tr 12 x 6 (P3)			■				■	
Tr 14 x 6 (P3)			■					
Tr 16 x 8 (P4)			■					
Tr 18 x 8 (P4)								
Tr 20 x 8 (P4)			■		■			
Tr 20 x 20 (P5)								
Tr 22 x 10 (P5)								
Tr 24 x 10 (P5)								
Tr 25 x 10 (P5)	■							
Tr 25 x 25 (P5)	■							
Tr 26 x 10 (P5)								
Tr 28 x 10 (P5)	■				■		■	
Tr 30 x 12 (P6)			■					
Tr 30 x 30 (P5)								
Tr 32 x 12 (P6)								
Tr 36 x 12 (P6)								
Tr 40 x 14 (P7)								
Tr 40 x 40 (P8)								

Karakteristike trapezoidnih vijaka i matica CONTI

Trapezidni vijci "CONT" su proizvedeni postupkom preciznog valjanja .
Kontinuirano istraživanje na poboljšanju i višegodišnje iskustvo koje "CONTI" ulaže u proučavanje procesa deformacije plastike na hladno , što karakterizira valjanje, omogučava nam da možemo ponuditi našim klijentima trapezoidne vijke izvanrednih karakteristika.

Materijali korišteni

Čelici korišteni za vijke:		**Površinska otpornost nakon valjanja**
EN 10084 C15E - 1.1141	ugljični čelik	oko 160/180 HB
EN 10083-2 1C45 - 1.0503	ugljični čelik	oko 250 HB
Inox A2 - AISI 304 -1.4301	nehrđajući čelik	oko 260 HB
Inox A4 - AISI 316 - 1.4401	nehrđajući čelik	oko 280 HB

C45 i Inox A2 su odabrani zbog svojih prirodnih karakteristika dobrih materijala za konstrukcije; isti omogučavaju da se dobije, nakon valjanja, veoma dobra površinska otpornost i hrapavost na strani navoja.
Inox A4 je takodje karakterističan po izvrsnoj otpornosti na koroziju.
C15 predstavlja optimalan kompromis kvalitet/cijena . Hrapavost za sve ostaje manja od 1 µm Ra. Ove dvije karakteristike su od ključnog značaja za kvalitativnu procjenu trapezoidnih vijaka jer obezbjedjuju koeficijent trenja veoma malen, znatno niži od onog dobivenog mašinskim postupkom t.j. sa narezanim navojima, a jednaki po ostalim uslovima (brzina, opterečenje, podmazivanje) .
Naši trapezoidni vijci upareni sa maticama od bronze omogučavaju realizacije sistema prenosa sa večim stepenom iskorištenja, fluidnošću i tišinom u uporedbi uparivanja sa mašinskim vijcima. Upravo zahvaljujući niskom koeficijentu trenja, sadržana količina toplote generirana za vrijeme kretanja, rezultira manjim zagrijavanjem matice, a time i njenim dužim trajanjem .
Proizvodimo matice od 10 vrsta materijala kako bi zadovoljili različite potrebe .

Čelici korišteni za matice:

EN 10277-3 11SMnPb37 – 1.0737	mekani čelik sa sumporom, manganom, olovom
EN 10277-3 11SMn30 – 1.0715	mekani čelik sa prisustvom sumpora i mangana
INOX A1- AISI 303 – 1.4305	čelik inox

Mesing korišten za matice:

EN 12164 CW614N-M	mesing

Bronze korištene za matice:

EN 1982 CuSn5Zn5Pb5-C – CC491K	kalajna bronza sa cinkom i olovom	60-70 HB
EN 1982 CuSn7Zn4Pb7-C – CC493K	kalajna bronza sa cinkom i olovom	65-75 HB
EN 1982 CuSn12-C – CC483K	kalajna bronza	80-100 HB
EN 1982 CuAl11Fe6Ni6-C – CC483K	aluminijska bronza	160-220 HB

Plastični materijali korišteni za matice:

PA 6 + Mo S2 DIN 7728	plastika
PA 6 + Mo S2 DIN 7728 + additivi	plastika samopodmaziva

Posebnu pažnju zaslužuju matice koje proizvodimo sa dužinom 3xTr : HDL, BIG i HAL
Ove matice od bronze, upravo zahvaljujući značajnoj dužini, omogučavaju da rasporede opterečenje na veći broj nosivih navoja u zahvatu i na taj način ograničavaju kontaktni površinski pritisak izmedju vijka i matice. Faktor veoma važan kojim se obezbjedjuje duža trajnost matice.
Zahvaljujući razmatranjima proizvoda p • Vst (vidi "Generalni kriterij izbora i dimenziniranja") zaključuje se da , koristeći matice dužine 3xTr u odnosu na matice tradicionalne dužine (oko 1,5xTr ili 2xTr) i jednake po brzini prenosa , mogu izdržati mnogo veća opterečenja, Posebno sa maticama HAL od aluminijske bronze se mogu izdržati veoma velika opterečenja : preporučuje se održavanje konstantnog i neprekidnog podmazivanja. HAL se uparuju sa C45 (od čelika Inox A2 ili A4) , nije preporučljiva upotreba sa C15. Gdje se ne žele podmazivati trapezoidni vijci, savjetuje se upotreba samopodmazivih plastičnih matica.
Nije moguće uparivati plastične matice sa vijcima proizvedenih mašinskom obradom.

Tačnost pozicioniranja

Kako bismo bolje zadovoljili klijente koji koriste trapezoidne vijke kao sisteme za pozicioniranje , proizvodimo vijke sa odstupanjem koraka navoja prema sledečoj tabeli

Vrsta vijka	Klasa preciznosti	Odstupanje koraka
KTS	100 (200 *)	+/- 0.100 mm every 300 mm of navoj
KUE	100 (200 *)	+/- 0.100 mm every 300 mm of navoj
KKA	50	+/- 0.050 mm every 300 mm of navoj
KSR	500	+/- 0.500 mm every 300 mm of navoj
KQX	200	+/- 0.200 mm every 300 mm of navoj
KEQ	200	+/- 0.200 mm every 300 mm of navoj
KRP	200	+/- 0.200 mm every 300 mm of navoj
KRE	200	+/- 0.200 mm every 300 mm of navoj
KAM	200	+/- 0.200 mm every 300 mm of navoj
KAF	200	+/- 0.200 mm every 300 mm of navoj

* Klasa 200 za prečnike veće od 80x10.

Ravnost

Vijci “Conti” su proizvedeni sa kontroliranom ravnošću .
Ravnost vijka se ocjenjuje mjereći vrednost promjene ugiba “*f*” kada se vijak , oslonjen na krajevima sa dva graničnika , podvrgne laganoj rotaciji .
Na primjer , vijak KKA Tr 30 A (vijak sa navojem Tr 30 x 6 i 1 početak) ima ravnost od 0,3 na 3.000 mm. Ovo znači da vijak Tr 30x6 dužine 3000 mm , oslonjen na krajevima sa dva graničnika i podvrgnut laganoj rotaciji , pokazuje promjenu ugiba “Δf ” manju od 0,3 mm na svakoj tački vijka.

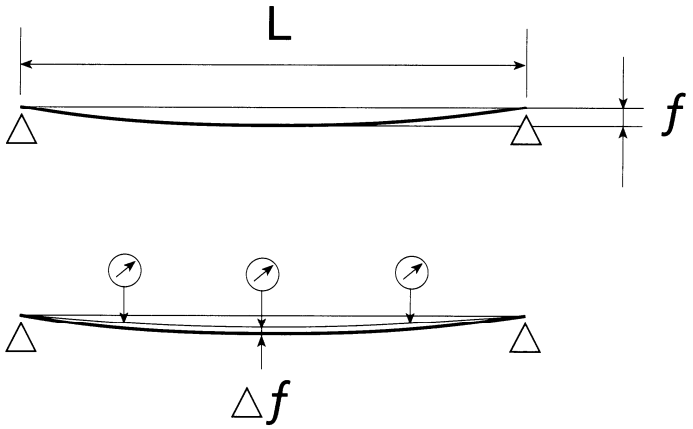

f = ugib zbog vlastite težine vijka

za vijak Tr od 30x6 sa L = 3000 mm
Δf maksimalno: 0.3 mm

Dobra ravnost vijka omogučava rad sa opterečenjem uvijek usmjerenim na osu uz ravnomjernu raspodjelu kontaktnog površinskog pritiska izmedju vijka i matice, što rezultira nesmetan rad kao i regularnost rotacije i prenosa.

Vijci trapezoidni tipa KTS - materijal C45 1.0503

Šifra za vijak **DESNI**	Šifra za vijak **LIJEVI**	**Prečnik po koraku**	br. početaka	Klasa preciznosti µm /300 mm	Ravnost mm / mm	Težina kg/mt
■ KTS 10 T R …	■ KTS 10 T L …	**Tr 10x2**	1	100	0,5 / 1000	0,48
■ KTS 10 A R …	■ KTS 10 A L …	**Tr 10x3**	1	100	0,5 / 1000	0,42
■ KTS 12 A R …	■ KTS 12 A L …	**Tr 12x3**	1	100	0,5 / 1000	0,65
■ KTS 14 R R …	■ KTS 14 R L …	**Tr 14x3**	1	100	0,5 / 1000	0,93
■ KTS 14 A R …	■ KTS 14 A L …	**Tr 14x4**	1	100	0,5 / 1000	0,86
■ KTS 16 A R …	■ KTS 16 A L …	**Tr 16x4**	1	100	0,5 / 1000	1,17
■ KTS 18 A R …	■ KTS 18 A L …	**Tr 18x4**	1	100	0,5 / 1000	1,53
■ KTS 20 A R …	■ KTS 20 A L …	**Tr 20x4**	1	100	0,4 / 2000	1,94
■ KTS 22 A R …	■ KTS 22 A L …	**Tr 22x5**	1	100	0,4 / 2000	2,29
■ KTS 24 A R …	■ KTS 24 A L …	**Tr 24x5**	1	100	0,4 / 2000	2,78
■ KTS 25 R R …	□ KTS 25 R L …	**Tr 25x3**	1	100	0,3 / 2000	3,30
■ KTS 25 A R …	■ KTS 25 A L …	**Tr 25x5**	1	100	0,3 / 2000	3,05
■ KTS 26 A R …	■ KTS 26 A L …	**Tr 26x5**	1	100	0,3 / 2000	3,33
■ KTS 28 A R …	■ KTS 28 A L …	**Tr 28x5**	1	100	0,3 / 2000	3,92
□ KTS 30 P R …	□ KTS 30 P L …	**Tr 30x5**	1	100	0,3 / 3000	4,57
■ KTS 30 A R …	■ KTS 30 A L …	**Tr 30x6**	1	100	0,3 / 3000	4,38
■ KTS 32 A R …	■ KTS 32 A L …	**Tr 32x6**	1	100	0,3 / 3000	5,06
□ KTS 35 P R …	□ KTS 35 P L …	**Tr 35x5**	1	100	0,3 / 3000	6,40
■ KTS 35 A R …	■ KTS 35 A L …	**Tr 35x6**	1	100	0,3 / 3000	6,16
■ KTS 35 M R …	□ KTS 35 M L …	**Tr 35x8**	1	100	0,3 / 3000	5,85
■ KTS 36 A R …	■ KTS 36 A L …	**Tr 36x6**	1	100	0,3 / 3000	6,56
□ KTS 40 P R …	□ KTS 40 P L …	**Tr 40x5**	1	100	0,3 / 3000	8,51
■ KTS 40 O R …	■ KTS 40 O L …	**Tr 40x6**	1	100	0,3 / 3000	8,26
■ KTS 40 A R …	■ KTS 40 A L …	**Tr 40x7**	1	100	0,3 / 3000	8,03
■ KTS 40 M R …	□ KTS 40 M L …	**Tr 40x8**	1	100	0,3 / 3000	7,90
■ KTS 40 I R …	□ KTS 40 I L …	**Tr 40x10**	1	100	0,3 / 3000	7,49
■ KTS 44 A R …	■ KTS 44 A L …	**Tr 44x7**	1	100	0,3 / 3000	9,90
■ KTS 45 A R …	■ KTS 45 A L …	**Tr 45x8**	1	100	0,3 / 3000	10,23
□ KTS 50 P R …	□ KTS 50 P L …	**Tr 50x5**	1	100	0,3 / 3000	13,70
□ KTS 50 O R …	□ KTS 50 O L …	**Tr 50x6**	1	100	0,3 / 3000	13,35
■ KTS 50 A R …	■ KTS 50 A L …	**Tr 50x8**	1	100	0,3 / 3000	12,90
■ KTS 50 I R …	□ KTS 50 I L …	**Tr 50x10**	1	100	0,3 / 3000	12,37
■ KTS 55 A R …	□ KTS 55 A L …	**Tr 55x9**	1	100	0,3 / 3000	15,51
□ KTS 60 O R …	□ KTS 60 O L …	**Tr 60x6**	1	100	0,3 / 3000	19,67
□ KTS 60 N R …	□ KTS 60 N L …	**Tr 60x7**	1	100	0,3 / 3000	19,36
■ KTS 60 A R …	■ KTS 60 A L …	**Tr 60x9**	1	100	0,3 / 3000	18,74
■ KTS 70 A R …	■ KTS 70 A L …	**Tr 70x10**	1	100	0,3 / 3000	25,80
■ KTS 80 A R …	■ KTS 80 A L …	**Tr 80x10**	1	100	0,3 / 3000	34,39
■ KTS 90 A R …	□ KTS 90 A L …	**Tr 90x12**	1	200	0,5 / 300	43,07
■ KTS 95 W R …	□ KTS 95 W L …	**Tr 95x16**	1	200	1 / 300	45,90
■ KTS A0 A R …	□ KTS A0 A L …	**Tr 100x12**	1	200	1 / 300	53,99
■ KTS A0 W R …	□ KTS A0 W L …	**Tr 100x16**	1	200	1 / 300	51,37
■ KTS C0 A R …	□ KTS C0 A L …	**Tr 120x14**	1	200	1 / 300	77,72
■ KTS C0 W R …	□ KTS C0 W L …	**Tr 120x16**	1	200	1 / 300	76,34
■ KTS E0 A R …	□ KTS E0 A L …	**Tr 140x14**	1	200	1 / 300	107,87

■ = Roba na zalihama. □ = Roba nije na zalihama, isporuka na zahtjev.

Vijci trapezoidni tipa KUE - materijal C45 1.0503

Šifra za vijak **DESNI**	Šifra za vijak **LIJEVI**	**Prečnik po koraku**	br. početaka	Klasa preciznosti µm /300 mm	Ravnost mm / mm	Težina kg/mt
■ KUE 10 T R …	■ KUE 10 T L …	**Tr 10x2**	1	100	0,5 / 300	0,48
■ KUE 10 A R …	■ KUE 10 A L …	**Tr 10x3**	1	100	0,5 / 300	0,42
■ KUE 12 A R …	■ KUE 12 A L …	**Tr 12x3**	1	100	0,5 / 300	0,65
■ KUE 14 R R …	■ KUE 14 R L …	**Tr 14x3**	1	100	0,5 / 300	0,93
■ KUE 14 A R …	■ KUE 14 A L …	**Tr 14x4**	1	100	0,5 / 300	0,86
■ KUE 16 A R …	■ KUE 16 A L …	**Tr 16x4**	1	100	0,5 / 300	1,17
■ KUE 18 A R …	■ KUE 18 A L …	**Tr 18x4**	1	100	0,5 / 300	1,53
■ KUE 20 A R …	■ KUE 20 A L …	**Tr 20x4**	1	100	0,5 / 300	1,94
■ KUE 22 A R …	■ KUE 22 A L …	**Tr 22x5**	1	100	0,2 / 300	2,29
■ KUE 24 A R …	■ KUE 24 A L …	**Tr 24x5**	1	100	0,2 / 300	2,78
■ KUE 25 R R …	□ KUE 25 R L …	**Tr 25x3**	1	100	0,2 / 300	3,30
■ KUE 25 A R …	■ KUE 25 A L …	**Tr 25x5**	1	100	0,2 / 300	3,05
■ KUE 26 A R …	■ KUE 26 A L …	**Tr 26x5**	1	100	0,2 / 300	3,33
■ KUE 28 A R …	■ KUE 28 A L …	**Tr 28x5**	1	100	0,2 / 300	3,92
□ KUE 30 P R …	□ KUE 30 P L …	**Tr 30x5**	1	100	0,2 / 300	4,57
■ KUE 30 A R …	■ KUE 30 A L …	**Tr 30x6**	1	100	0,2 / 300	4,38
■ KUE 32 A R …	■ KUE 32 A L …	**Tr 32x6**	1	100	0,2 / 300	5,06
□ KUE 35 P R …	□ KUE 35 P L …	**Tr 35x5**	1	100	0,2 / 300	6,40
■ KUE 35 A R …	■ KUE 35 A L …	**Tr 35x6**	1	100	0,2 / 300	6,16
■ KUE 35 M R …	□ KUE 35 M L …	**Tr 35x8**	1	100	0,2 / 300	5,85
■ KUE 36 A R …	■ KUE 36 A L …	**Tr 36x6**	1	100	0,2 / 300	6,56
□ KUE 40 P R …	□ KUE 40 P L …	**Tr 40x5**	1	100	0,2 / 300	8,51
■ KUE 40 O R …	■ KUE 40 O L …	**Tr 40x6**	1	100	0,2 / 300	8,26
■ KUE 40 A R …	■ KUE 40 A L …	**Tr 40x7**	1	100	0,2 / 300	8,03
■ KUE 40 M R …	□ KUE 40 M L …	**Tr 40x8**	1	100	0,2 / 300	7,90
■ KUE 40 I R …	□ KUE 40 I L …	**Tr 40x10**	1	100	0,2 / 300	7,49
■ KUE 44 A R …	■ KUE 44 A L …	**Tr 44x7**	1	100	0,2 / 300	9,90
■ KUE 45 A R …	■ KUE 45 A L …	**Tr 45x8**	1	100	0,2 / 300	10,23
□ KUE 50 P R …	□ KUE 50 P L …	**Tr 50x5**	1	100	0,2 / 300	13,70
□ KUE 50 O R …	□ KUE 50 O L …	**Tr 50x6**	1	100	0,2 / 300	13,35
■ KUE 50 A R …	■ KUE 50 A L …	**Tr 50x8**	1	100	0,2 / 300	12,90
■ KUE 50 I R …	□ KUE 50 I L …	**Tr 50x10**	1	100	0,2 / 300	12,37
■ KUE 55 A R …	□ KUE 55 A L …	**Tr 55x9**	1	100	0,2 / 300	15,51
□ KUE 60 O R …	□ KUE 60 O L …	**Tr 60x6**	1	100	0,2 / 300	19,67
□ KUE 60 N R …	□ KUE 60 N L …	**Tr 60x7**	1	100	0,2 / 300	19,36
■ KUE 60 A R …	■ KUE 60 A L …	**Tr 60x9**	1	100	0,2 / 300	18,74
■ KUE 70 A R …	■ KUE 70 A L …	**Tr 70x10**	1	100	0,4 / 300	25,80
■ KUE 80 A R …	■ KUE 80 A L …	**Tr 80x10**	1	100	0,4 / 300	34,39
■ KUE 90 A R …	□ KUE 90 A L …	**Tr 90x12**	1	200	0,5 / 300	43,07
■ KUE 95 W R …	□ KUE 95 W L …	**Tr 95x16**	1	200	1 / 300	45,90
■ KUE A0 A R …	□ KUE A0 A L …	**Tr 100x12**	1	200	1 / 300	53,99
■ KUE A0 W R …	□ KUE A0 W L …	**Tr 100x16**	1	200	1 / 300	51,37
■ KUE C0 A R …	□ KUE C0 A L …	**Tr 120x14**	1	200	1 / 300	77,72
■ KUE C0 W R …	□ KUE C0 W L …	**Tr 120x16**	1	200	1 / 300	76,34
■ KUE E0 A R …	□ KUE E0 A L …	**Tr 140x14**	1	200	1 / 300	107,87

■ = Roba na zalihama. □ = Roba nije na zalihama, isporuka na zahtjev.

Vijci trapezoidni tipa KKA - materijal C45 1.0503

Šifra za vijak **DESNI**	Šifra za vijak **LIJEVI**	**Prečnik po koraku**	br. početaka	Klasa preciznosti µm /300 mm	Ravnost mm / mm	Težina kg/mt
□ KKA 10 T R …	□ KKA 10 T L …	**Tr 10x2**	1	50	0,5 / 1000	0,48
□ KKA 10 A R …	□ KKA 10 A L …	**Tr 10x3**	1	50	0,5 / 1000	0,42
□ KKA 12 A R …	□ KKA 12 A L …	**Tr 12x3**	1	50	0,5 / 1000	0,65
□ KKA 14 R R …	□ KKA 14 R L …	**Tr 14x3**	1	50	0,5 / 1000	0,93
□ KKA 14 A R …	□ KKA 14 A L …	**Tr 14x4**	1	50	0,5 / 1000	0,86
■ KKA 16 A R …	□ KKA 16 A L …	**Tr 16x4**	1	50	0,5 / 1000	1,17
□ KKA 18 A R …	□ KKA 18 A L …	**Tr 18x4**	1	50	0,5 / 1000	1,53
■ KKA 20 A R …	□ KKA 20 A L …	**Tr 20x4**	1	50	0,4 / 2000	1,94
□ KKA 22 A R …	□ KKA 22 A L …	**Tr 22x5**	1	50	0,4 / 2000	2,29
□ KKA 24 A R …	□ KKA 24 A L …	**Tr 24x5**	1	50	0,4 / 2000	2,78
■ KKA 25 A R …	□ KKA 25 A L …	**Tr 25x5**	1	50	0,3 / 2000	3,05
□ KKA 26 A R …	□ KKA 26 A L …	**Tr 26x5**	1	50	0,3 / 2000	3,33
■ KKA 28 A R …	□ KKA 28 A L …	**Tr 28x5**	1	50	0,3 / 2000	3,92
□ KKA 30 P R …	□ KKA 30 P L …	**Tr 30x5**	1	50	0,3 / 3000	4,57
■ KKA 30 A R …	□ KKA 30 A L …	**Tr 30x6**	1	50	0,3 / 3000	4,38
□ KKA 32 A R …	□ KKA 32 A L …	**Tr 32x6**	1	50	0,3 / 3000	5,06
□ KKA 35 P R …	□ KKA 35 P L …	**Tr 35x5**	1	50	0,3 / 3000	6,40
■ KKA 35 A R …	□ KKA 35 A L …	**Tr 35x6**	1	50	0,3 / 3000	6,16
□ KKA 35 M R …	□ KKA 35 M L …	**Tr 35x8**	1	50	0,3 / 3000	5,85
□ KKA 36 A R …	□ KKA 36 A L …	**Tr 36x6**	1	50	0,3 / 3000	6,56
□ KKA 40 P R …	□ KKA 40 P L …	**Tr 40x5**	1	50	0,3 / 3000	8,51
□ KKA 40 O R …	□ KKA 40 O L …	**Tr 40x6**	1	50	0,3 / 3000	8,26
■ KKA 40 A R …	□ KKA 40 A L …	**Tr 40x7**	1	50	0,3 / 3000	8,03
□ KKA 40 M R …	□ KKA 40 M L …	**Tr 40x8**	1	50	0,3 / 3000	7,90
□ KKA 40 I R …	□ KKA 40 I L …	**Tr 40x10**	1	50	0,3 / 3000	7,49
□ KKA 44 A R …	□ KKA 44 A L …	**Tr 44x7**	1	50	0,3 / 3000	9,90
□ KKA 45 A R …	□ KKA 45 A L …	**Tr 45x8**	1	50	0,3 / 3000	10,23
□ KKA 50 P R …	□ KKA 50 P L …	**Tr 50x5**	1	50	0,3 / 3000	13,70
□ KKA 50 O R …	□ KKA 50 O L …	**Tr 50x6**	1	50	0,3 / 3000	13,35
■ KKA 50 A R …	□ KKA 50 A L …	**Tr 50x8**	1	50	0,3 / 3000	12,90
□ KKA 50 I R …	□ KKA 50 I L …	**Tr 50x10**	1	50	0,3 / 3000	12,37
□ KKA 55 A R …	□ KKA 55 A L …	**Tr 55x9**	1	50	0,3 / 3000	15,51
□ KKA 60 O R …	□ KKA 60 O L …	**Tr 60x6**	1	50	0,3 / 3000	19,67
□ KKA 60 N R …	□ KKA 60 N L …	**Tr 60x7**	1	50	0,3 / 3000	19,36
□ KKA 60 A R …	□ KKA 60 A L …	**Tr 60x9**	1	50	0,3 / 3000	18,74
□ KKA 70 A R …	□ KKA 70 A L …	**Tr 70x10**	1	50	0,3 / 3000	25,80
□ KKA 80 A R …	□ KKA 80 A L …	**Tr 80x10**	1	50	0,3 / 3000	34,39

■ = Roba na zalihama.

□ = Roba nije na zalihama, isporuka na zahtjev.

Vijci trapezoidni tipa KSR - materijal C45 1.0503

Šifra za vijak **DESNI**	Šifra za vijak **LIJEVI**	**Prečnik po koraku**	br. početaka	Klasa preciznosti µm /300 mm	Ravnost mm / mm	Težina kg/mt
□ KSR 10 T R …	□ KSR 10 T L …	**Tr 10x2**	1	500	--	0,48
□ KSR 10 A R …	□ KSR 10 A L …	**Tr 10x3**	1	500	--	0,42
□ KSR 12 A R …	□ KSR 12 A L …	**Tr 12x3**	1	500	--	0,65
□ KSR 14 R R …	□ KSR 14 R L …	**Tr 14x3**	1	500	--	0,93
□ KSR 14 A R …	□ KSR 14 A L …	**Tr 14x4**	1	500	--	0,86
□ KSR 16 A R …	□ KSR 16 A L …	**Tr 16x4**	1	500	--	1,17
□ KSR 18 A R …	□ KSR 18 A L …	**Tr 18x4**	1	500	--	1,53
□ KSR 20 A R …	□ KSR 20 A L …	**Tr 20x4**	1	500	--	1,94
□ KSR 22 A R …	□ KSR 22 A L …	**Tr 22x5**	1	500	--	2,29
□ KSR 24 A R …	□ KSR 24 A L …	**Tr 24x5**	1	500	--	2,78
□ KSR 25 R R …	□ KSR 25 R L …	**Tr 25x3**	1	500	--	3,30
□ KSR 25 A R …	□ KSR 25 A L …	**Tr 25x5**	1	500	--	3,05
□ KSR 26 A R …	□ KSR 26 A L …	**Tr 26x5**	1	500	--	3,33
□ KSR 28 A R …	□ KSR 28 A L …	**Tr 28x5**	1	500	--	3,92
□ KSR 30 R R …	□ KSR 30 R L …	**Tr 30x3**	1	500	--	4,57
□ KSR 30 Q R …	□ KSR 30 Q L …	**Tr 30x4**	1	500	--	4,57
□ KSR 30 P R …	□ KSR 30 P L …	**Tr 30x5**	1	500	--	4,57
□ KSR 30 A R …	□ KSR 30 A L …	**Tr 30x6**	1	500	--	4,38
□ KSR 32 A R …	□ KSR 32 A L …	**Tr 32x6**	1	500	--	5,06
□ KSR 35 R R …	□ KSR 35 R L …	**Tr 35x3**	1	500	--	6,77
□ KSR 35 Q R …	□ KSR 35 Q L …	**Tr 35x4**	1	500	--	6,57
□ KSR 35 P R …	□ KSR 35 P L …	**Tr 35x5**	1	500	--	6,40
□ KSR 35 A R …	□ KSR 35 A L …	**Tr 35x6**	1	500	--	6,16
□ KSR 35 M R …	□ KSR 35 M L …	**Tr 35x8**	1	500	--	5,85
□ KSR 36 A R …	□ KSR 36 A L …	**Tr 36x6**	1	500	--	6,56
□ KSR 40 R R …	□ KSR 40 R L …	**Tr 40x3**	1	500	--	8,95
□ KSR 40 Q R …	□ KSR 40 Q L …	**Tr 40x4**	1	500	--	8,71
□ KSR 40 P R …	□ KSR 40 P L …	**Tr 40x5**	1	500	--	8,51
□ KSR 40 O R …	□ KSR 40 O L …	**Tr 40x6**	1	500	--	8,26
□ KSR 40 A R …	□ KSR 40 A L …	**Tr 40x7**	1	500	--	8,03
□ KSR 40 M R …	□ KSR 40 M L …	**Tr 40x8**	1	500	--	7,90
□ KSR 40 I R …	□ KSR 40 I L …	**Tr 40x10**	1	500	--	7,49
□ KSR 44 A R …	□ KSR 44 A L …	**Tr 44x7**	1	500	--	9,90
□ KSR 45 A R …	□ KSR 45 A L …	**Tr 45x8**	1	500	--	10,23
□ KSR 50 R R …	□ KSR 50 R L …	**Tr 50x3**	1	500	--	14,26
□ KSR 50 Q R …	□ KSR 50 Q L …	**Tr 50x4**	1	500	--	13,96
□ KSR 50 P R …	□ KSR 50 P L …	**Tr 50x5**	1	500	--	13,70
□ KSR 50 O R …	□ KSR 50 O L …	**Tr 50x6**	1	500	--	13,35
□ KSR 50 A R …	□ KSR 50 A L …	**Tr 50x8**	1	500	--	12,90
□ KSR 50 I R …	□ KSR 50 I L …	**Tr 50x10**	1	500	--	12,37
□ KSR 55 A R …	□ KSR 55 A L …	**Tr 55x9**	1	500	--	15,51
□ KSR 60 O R …	□ KSR 60 O L …	**Tr 60x6**	1	500	--	19,67
□ KSR 60 N R …	□ KSR 60 N L …	**Tr 60x7**	1	500	--	19,36
□ KSR 60 A R …	□ KSR 60 A L …	**Tr 60x9**	1	500	--	18,74
□ KSR 70 A R …	□ KSR 70 A L …	**Tr 70x10**	1	500	--	25,80
□ KSR 80 A R …	□ KSR 80 A L …	**Tr 80x10**	1	500	--	34,39

■ = Roba na zalihama.

□ = Roba nije na zalihama, isporuka na zahtjev.

Vijci trapezoidni tipa KQX - materijal C15 1.1141

Šifra za vijak **DESNI**	Šifra za vijak **LIJEVI**	**Prečnik po koraku**	br. početaka	Klasa preciznosti µm /300 mm	Ravnost mm / mm	Težina kg/mt
■ KQX 10 T R …	□ KQX 10 T L …	**Tr 10x2**	1	200	0,7 / 1000	0,48
■ KQX 10 A R …	■ KQX 10 A L …	**Tr 10x3**	1	200	0,7 / 1000	0,42
■ KQX 12 A R …	■ KQX 12 A L …	**Tr 12x3**	1	200	0,7 / 1000	0,65
■ KQX 14 R R …	□ KQX 14 R L …	**Tr 14x3**	1	200	0,7 / 1000	0,93
■ KQX 14 A R …	■ KQX 14 A L …	**Tr 14x4**	1	200	0,7 / 1000	0,86
■ KQX 16 A R …	■ KQX 16 A L …	**Tr 16x4**	1	200	0,7 / 1500	1,17
■ KQX 18 A R …	■ KQX 18 A L …	**Tr 18x4**	1	200	0,7 / 1500	1,53
■ KQX 20 A R …	■ KQX 20 A L …	**Tr 20x4**	1	200	0,6 / 2000	1,94
■ KQX 22 A R …	■ KQX 22 A L …	**Tr 22x5**	1	200	0,6 / 2000	2,29
■ KQX 24 A R …	■ KQX 24 A L …	**Tr 24x5**	1	200	0,4 / 2000	2,78
□ KQX 25 R R …	□ KQX 25 R L …	**Tr 25x3**	1	200	0,4 / 2000	3,30
■ KQX 25 A R …	■ KQX 25 A L …	**Tr 25x5**	1	200	0,4 / 2000	3,05
■ KQX 26 A R …	■ KQX 26 A L …	**Tr 26x5**	1	200	0,4 / 2000	3,33
■ KQX 28 A R …	■ KQX 28 A L …	**Tr 28x5**	1	200	0,4 / 2000	3,92
■ KQX 30 R R *	■ KQX 30 R L *	**Tr 30x3**	1	200	0,4 / 3000	4,57
■ KQX 30 Q R *	■ KQX 30 Q L *	**Tr 30x4**	1	200	0,4 / 3000	4,57
■ KQX 30 P R *	■ KQX 30 P L *	**Tr 30x5**	1	200	0,4 / 3000	4,57
■ KQX 30 A R …	■ KQX 30 A L …	**Tr 30x6**	1	200	0,4 / 3000	4,38
■ KQX 32 A R …	■ KQX 32 A L …	**Tr 32x6**	1	200	0,4 / 3000	5,06
■ KQX 35 R R *	■ KQX 35 R L *	**Tr 35x3**	1	200	0,3 / 3000	6,77
■ KQX 35 Q R *	■ KQX 35 Q L *	**Tr 35x4**	1	200	0,3 / 3000	6,57
■ KQX 35 P R *	■ KQX 35 P L *	**Tr 35x5**	1	200	0,3 / 3000	6,40
■ KQX 35 A R …	■ KQX 35 A L …	**Tr 35x6**	1	200	0,3 / 3000	6,16
□ KQX 35 M R …	□ KQX 35 M L …	**Tr 35x8**	1	200	0,3 / 3000	5,85
■ KQX 36 A R …	■ KQX 36 A L …	**Tr 36x6**	1	200	0,3 / 3000	6,56
■ KQX 40 R R *	■ KQX 40 R L *	**Tr 40x3**	1	200	0,3 / 3000	8,95
■ KQX 40 Q R *	■ KQX 40 Q L *	**Tr 40x4**	1	200	0,3 / 3000	8,71
■ KQX 40 P R *	■ KQX 40 P L *	**Tr 40x5**	1	200	0,3 / 3000	8,51
□ KQX 40 O R *	□ KQX 40 O L *	**Tr 40x6**	1	200	0,3 / 3000	8,26
■ KQX 40 A R …	■ KQX 40 A L …	**Tr 40x7**	1	200	0,3 / 3000	8,03
□ KQX 40 M R …	□ KQX 40 M L …	**Tr 40x8**	1	200	0,3 / 3000	7,90
□ KQX 40 I R …	□ KQX 40 I L …	**Tr 40x10**	1	200	0,3 / 3000	7,49
■ KQX 44 A R …	■ KQX 44 A L …	**Tr 44x7**	1	200	0,3 / 3000	9,90
■ KQX 45 A R …	■ KQX 45 A L …	**Tr 45x8**	1	200	0,3 / 3000	10,23
■ KQX 50 R R *	■ KQX 50 R L *	**Tr 50x3**	1	200	0,3 / 3000	14,26
■ KQX 50 Q R *	■ KQX 50 Q L *	**Tr 50x4**	1	200	0,3 / 3000	13,96
■ KQX 50 P R *	■ KQX 50 P L *	**Tr 50x5**	1	200	0,3 / 3000	13,70
■ KQX 50 O R *	■ KQX 50 O L *	**Tr 50x6**	1	200	0,3 / 3000	13,35
■ KQX 50 A R …	■ KQX 50 A L …	**Tr 50x8**	1	200	0,3 / 3000	12,90
■ KQX 50 I R …	□ KQX 50 I L …	**Tr 50x10**	1	200	0,3 / 3000	12,37
■ KQX 55 A R …	□ KQX 55 A L …	**Tr 55x9**	1	200	0,3 / 3000	15,51
■ KQX 60 O R …	■ KQX 60 O L …	**Tr 60x6**	1	200	0,3 / 3000	19,67
■ KQX 60 N R …	■ KQX 60 N L …	**Tr 60x7**	1	200	0,3 / 3000	19,36
■ KQX 60 A R …	■ KQX 60 A L …	**Tr 60x9**	1	200	0,3 / 3000	18,74
■ KQX 70 A R …	□ KQX 70 A L …	**Tr 70x10**	1	200	0,3 / 3000	25,80
■ KQX 80 A R …	□ KQX 80 A L …	**Tr 80x10**	1	200	0,3 / 3000	34,39

* vijak se može isporučiti u alternativi KCC, proizveden putem narezavanja navoja, po izboru firme Conti.

■ = Roba na zalihama. □ = Roba nije na zalihama, isporuka na zahtjev.

Vijci trapezoidni tipa KEQ - materijal C15 1.1141

Šifra za vijak **DESNI**	Šifra za vijak **LIJEVI**	**Prečnik po koraku**	br. početaka	Klasa preciznosti µm /300 mm	Ravnost mm / mm	Težina kg/mt
■ KEQ 10 T R …	□ KEQ 10 T L …	**Tr 10x2**	1	200	--	0,48
■ KEQ 10 A R …	□ KEQ 10 A L …	**Tr 10x3**	1	200	--	0,42
■ KEQ 12 A R …	□ KEQ 12 A L …	**Tr 12x3**	1	200	--	0,65
■ KEQ 14 R R …	□ KEQ 14 R L …	**Tr 14x3**	1	200	--	0,93
■ KEQ 14 A R …	□ KEQ 14 A L …	**Tr 14x4**	1	200	--	0,86
■ KEQ 16 A R …	□ KEQ 16 A L …	**Tr 16x4**	1	200	--	1,17
■ KEQ 18 A R …	□ KEQ 18 A L …	**Tr 18x4**	1	200	--	1,53
■ KEQ 20 A R …	□ KEQ 20 A L …	**Tr 20x4**	1	200	--	1,94
■ KEQ 22 A R …	□ KEQ 22 A L …	**Tr 22x5**	1	200	--	2,29
■ KEQ 24 A R …	□ KEQ 24 A L …	**Tr 24x5**	1	200	--	2,78
□ KEQ 25 R R …	□ KEQ 25 R L …	**Tr 25x3**	1	200	--	3,30
□ KEQ 25 A R …	□ KEQ 25 A L …	**Tr 25x5**	1	200	--	3,05
■ KEQ 26 A R …	□ KEQ 26 A L …	**Tr 26x5**	1	200	--	3,33
■ KEQ 28 A R …	□ KEQ 28 A L …	**Tr 28x5**	1	200	--	3,92
□ KEQ 30 R R …	□ KEQ 30 R L …	**Tr 30x3**	1	200	--	4,57
□ KEQ 30 Q R …	□ KEQ 30 Q L …	**Tr 30x4**	1	200	--	4,57
□ KEQ 30 P R …	□ KEQ 30 P L …	**Tr 30x5**	1	200	--	4,57
■ KEQ 30 A R …	□ KEQ 30 A L …	**Tr 30x6**	1	200	--	4,38
■ KEQ 32 A R …	□ KEQ 32 A L …	**Tr 32x6**	1	200	--	5,06
□ KEQ 35 R R …	□ KEQ 35 R L …	**Tr 35x3**	1	200	--	6,77
□ KEQ 35 Q R …	□ KEQ 35 Q L …	**Tr 35x4**	1	200	--	6,57
□ KEQ 35 P R …	□ KEQ 35 P L …	**Tr 35x5**	1	200	--	6,40
□ KEQ 35 A R …	□ KEQ 35 A L …	**Tr 35x6**	1	200	--	6,16
□ KEQ 35 M R …	□ KEQ 35 M L …	**Tr 35x8**	1	200	--	5,85
■ KEQ 36 A R …	□ KEQ 36 A L …	**Tr 36x6**	1	200	--	6,56
□ KEQ 40 R R …	□ KEQ 40 R L …	**Tr 40x3**	1	200	--	8,95
□ KEQ 40 Q R …	□ KEQ 40 Q L …	**Tr 40x4**	1	200	--	8,71
□ KEQ 40 P R …	□ KEQ 40 P L …	**Tr 40x5**	1	200	--	8,51
□ KEQ 40 O R …	□ KEQ 40 O L …	**Tr 40x6**	1	200	--	8,26
■ KEQ 40 A R …	□ KEQ 40 A L …	**Tr 40x7**	1	200	--	8,03
□ KEQ 40 M R …	□ KEQ 40 M L …	**Tr 40x8**	1	200	--	7,90
□ KEQ 40 I R …	□ KEQ 40 I L …	**Tr 40x10**	1	200	--	7,49
■ KEQ 44 A R …	□ KEQ 44 A L …	**Tr 44x7**	1	200	--	9,90
□ KEQ 45 A R …	□ KEQ 45 A L …	**Tr 45x8**	1	200	--	10,23
□ KEQ 50 R R …	□ KEQ 50 R L …	**Tr 50x3**	1	200	--	14,26
□ KEQ 50 Q R …	□ KEQ 50 Q L …	**Tr 50x4**	1	200	--	13,96
□ KEQ 50 P R …	□ KEQ 50 P L …	**Tr 50x5**	1	200	--	13,70
□ KEQ 50 O R …	□ KEQ 50 O L …	**Tr 50x6**	1	200	--	13,35
■ KEQ 50 A R …	□ KEQ 50 A L …	**Tr 50x8**	1	200	--	12,90
□ KEQ 50 I R …	□ KEQ 50 I L …	**Tr 50x10**	1	200	--	12,37
■ KEQ 55 A R …	□ KEQ 55 A L …	**Tr 55x9**	1	200	--	15,51
□ KEQ 60 O R …	□ KEQ 60 O L …	**Tr 60x6**	1	200	--	19,67
□ KEQ 60 N R …	□ KEQ 60 N L …	**Tr 60x7**	1	200	--	19,36
■ KEQ 60 A R …	□ KEQ 60 A L …	**Tr 60x9**	1	200	--	18,74
■ KEQ 70 A R …	□ KEQ 70 A L …	**Tr 70x10**	1	200	--	25,80
■ KEQ 80 A R …	□ KEQ 80 A L …	**Tr 80x10**	1	200	--	34,39

■ = Roba na zalihama.

□ = Roba nije na zalihama, isporuka na zahtjev.

Vijci trapezoidni tipa KRP

materijal INOX A2 - AISI 304 1.4301

Šifra za vijak **DESNI**	Šifra za vijak **LIJEVI**	**Prečnik po koraku**	br. početaka	Klasa preciznosti µm /300 mm	Ravnost mm / mm	Težina kg/mt
□ KRP 10 T R …	□ KRP 10 T L …	**Tr 10x2**	1	200	0,7 / 1000	0,48
□ KRP 10 A R …	□ KRP 10 A L …	**Tr 10x3**	1	200	0,7 / 1000	0,42
■ KRP 12 A R …	■ KRP 12 A L …	**Tr 12x3**	1	200	0,7 / 1000	0,65
□ KRP 14 R R …	□ KRP 14 R L …	**Tr 14x3**	1	200	0,7 / 1000	0,93
■ KRP 14 A R …	■ KRP 14 A L …	**Tr 14x4**	1	200	0,7 / 1000	0,86
■ KRP 16 A R …	■ KRP 16 A L …	**Tr 16x4**	1	200	0,7 / 1500	1,17
■ KRP 18 A R …	■ KRP 18 A L …	**Tr 18x4**	1	200	0,7 / 1500	1,53
■ KRP 20 A R …	■ KRP 20 A L …	**Tr 20x4**	1	200	0,6 / 2000	1,94
□ KRP 22 A R …	□ KRP 22 A L …	**Tr 22x5**	1	200	0,6 / 2000	2,29
■ KRP 24 A R …	■ KRP 24 A L …	**Tr 24x5**	1	200	0,4 / 2000	2,78
■ KRP 25 A R …	■ KRP 25 A L …	**Tr 25x5**	1	200	0,4 / 2000	3,05
■ KRP 26 A R …	□ KRP 26 A L …	**Tr 26x5**	1	200	0,4 / 2000	3,33
■ KRP 28 A R …	□ KRP 28 A L …	**Tr 28x5**	1	200	0,4 / 2000	3,92
□ KRP 30 P R …	□ KRP 30 P L …	**Tr 30x5**	1	200	0,4 / 3000	4,57
■ KRP 30 A R …	■ KRP 30 A L …	**Tr 30x6**	1	200	0,4 / 3000	4,38
□ KRP 32 A R …	□ KRP 32 A L …	**Tr 32x6**	1	200	0,4 / 3000	5,06
□ KRP 35 P R …	□ KRP 35 P L …	**Tr 35x5**	1	200	0,3 / 3000	6,40
■ KRP 35 A R …	■ KRP 35 A L …	**Tr 35x6**	1	200	0,3 / 3000	6,16
■ KRP 36 A R …	■ KRP 36 A L …	**Tr 36x6**	1	200	0,3 / 3000	6,56
□ KRP 40 P R …	□ KRP 40 P L …	**Tr 40x5**	1	200	0,3 / 3000	8,51
□ KRP 40 O R …	□ KRP 40 O L …	**Tr 40x6**	1	200	0,3 / 3000	8,26
■ KRP 40 A R …	■ KRP 40 A L …	**Tr 40x7**	1	200	0,3 / 3000	8,03
□ KRP 44 A R …	□ KRP 44 A L …	**Tr 44x7**	1	200	0,3 / 3000	9,90
□ KRP 50 P R …	□ KRP 50 P L …	**Tr 50x5**	1	200	0,3 / 3000	13,70
□ KRP 50 O R …	□ KRP 50 O L …	**Tr 50x6**	1	200	0,3 / 3000	13,35
■ KRP 50 A R …	■ KRP 50 A L …	**Tr 50x8**	1	200	0,3 / 3000	12,90
□ KRP 55 A R …	□ KRP 55 A L …	**Tr 55x9**	1	200	0,3 / 3000	15,51
□ KRP 60 O R …	□ KRP 60 O L …	**Tr 60x6**	1	200	0,3 / 3000	19,67
□ KRP 60 N R …	□ KRP 60 N L …	**Tr 60x7**	1	200	0,3 / 3000	19,36
■ KRP 60 A R …	■ KRP 60 A L …	**Tr 60x9**	1	200	0,3 / 3000	18,74
■ KRP 70 A R …	■ KRP 70 A L …	**Tr 70x10**	1	200	0,3 / 3000	25,80
■ KRP 80 A R …	■ KRP 80 A L …	**Tr 80x10**	1	200	0,3 / 3000	34,39
■ KRP 90 A R …	□ KRP 90 A L …	**Tr 90x12**	1	200	1 / 300	43,07
■ KRP A0 A R …	□ KRP A0 A L …	**Tr 100x12**	1	200	1 / 300	53,99

■ = Roba na zalihama.

□ = Roba nije na zalihama, isporuka na zahtjev.

Vijci trapezoidni tipa KRE

materijal INOX A2 - AISI 304 1.4301

Šifra za vijak **DESNI**	Šifra za vijak **LIJEVI**	**Prečnik po koraku**	br. početaka	Klasa preciznosti µm /300 mm	Ravnost mm / mm	Težina kg/mt
□ KRE 10 T R …	□ KRE 10 T L …	**Tr 10x2**	1	200	1,5 / 300	0,48
□ KRE 10 A R …	□ KRE 10 A L …	**Tr 10x3**	1	200	1,5 / 300	0,42
■ KRE 12 A R …	■ KRE 12 A L …	**Tr 12x3**	1	200	1,5 / 300	0,65
□ KRE 14 R R …	□ KRE 14 R L …	**Tr 14x3**	1	200	1,5 / 300	0,93
■ KRE 14 A R …	■ KRE 14 A L …	**Tr 14x4**	1	200	1,5 / 300	0,86
■ KRE 16 A R …	■ KRE 16 A L …	**Tr 16x4**	1	200	1,5 / 300	1,17
■ KRE 18 A R …	■ KRE 18 A L …	**Tr 18x4**	1	200	1,5 / 300	1,53
■ KRE 20 A R …	■ KRE 20 A L …	**Tr 20x4**	1	200	1,5 / 300	1,94
□ KRE 22 A R …	□ KRE 22 A L …	**Tr 22x5**	1	200	1,5 / 300	2,29
■ KRE 24 A R …	■ KRE 24 A L …	**Tr 24x5**	1	200	1,5 / 300	2,78
■ KRE 25 A R …	■ KRE 25 A L …	**Tr 25x5**	1	200	1,5 / 300	3,05
■ KRE 26 A R …	□ KRE 26 A L …	**Tr 26x5**	1	200	1,5 / 300	3,33
■ KRE 28 A R …	□ KRE 28 A L …	**Tr 28x5**	1	200	1,5 / 300	3,92
□ KRE 30 P R …	□ KRE 30 P L …	**Tr 30x5**	1	200	1,5 / 300	4,57
■ KRE 30 A R …	■ KRE 30 A L …	**Tr 30x6**	1	200	1,5 / 300	4,38
□ KRE 32 A R …	□ KRE 32 A L …	**Tr 32x6**	1	200	1,5 / 300	5,06
□ KRE 35 P R …	□ KRE 35 P L …	**Tr 35x5**	1	200	1,5 / 300	6,40
■ KRE 35 A R …	■ KRE 35 A L …	**Tr 35x6**	1	200	1,5 / 300	6,16
■ KRE 36 A R …	■ KRE 36 A L …	**Tr 36x6**	1	200	1,5 / 300	6,56
□ KRE 40 P R …	□ KRE 40 P L …	**Tr 40x5**	1	200	1,5 / 300	8,51
□ KRE 40 O R …	□ KRE 40 O L …	**Tr 40x6**	1	200	1,5 / 300	8,26
■ KRE 40 A R …	■ KRE 40 A L …	**Tr 40x7**	1	200	1,5 / 300	8,03
□ KRE 44 A R …	□ KRE 44 A L …	**Tr 44x7**	1	200	1,5 / 300	9,90
□ KRE 50 P R …	□ KRE 50 P L …	**Tr 50x5**	1	200	1,5 / 300	13,70
□ KRE 50 O R …	□ KRE 50 O L …	**Tr 50x6**	1	200	1,5 / 300	13,35
■ KRE 50 A R …	■ KRE 50 A L …	**Tr 50x8**	1	200	1,5 / 300	12,90
□ KRE 55 A R …	□ KRE 55 A L …	**Tr 55x9**	1	200	1,5 / 300	15,51
□ KRE 60 O R …	□ KRE 60 O L …	**Tr 60x6**	1	200	1,5 / 300	19,67
□ KRE 60 N R …	□ KRE 60 N L …	**Tr 60x7**	1	200	1,5 / 300	19,36
■ KRE 60 A R …	■ KRE 60 A L …	**Tr 60x9**	1	200	1,5 / 300	18,74
■ KRE 70 A R …	■ KRE 70 A L …	**Tr 70x10**	1	200	1,5 / 300	25,80
■ KRE 80 A R …	■ KRE 80 A L …	**Tr 80x10**	1	200	1,5 / 300	34,39
■ KRE 90 A R …	□ KRE 90 A L …	**Tr 90x12**	1	200	1,5 / 300	43,07
■ KRE A0 A R …	□ KRE A0 A L …	**Tr 100x12**	1	200	1,5 / 300	53,99

■ = Roba na zalihama.

□ = Roba nije na zalihama, isporuka na zahtjev.

Vijci trapezoidni tipa KAM

materijal INOX A4 - AISI 316 1.4401

Šifra za vijak **DESNI**	Šifra za vijak **LIJEVI**	**Prečnik po koraku**	br. početaka	Klasa preciznosti µm /300 mm	Ravnost mm / mm	Težina kg/mt
■ KAM 10 T R …	□ KAM 10 T L …	**Tr 10x2**	1	200	0,7 / 1000	0,48
□ KAM 10 A R …	□ KAM 10 A L …	**Tr 10x3**	1	200	0,7 / 1000	0,42
■ KAM 12 A R …	■ KAM 12 A L …	**Tr 12x3**	1	200	0,7 / 1000	0,65
■ KAM 14 R R …	□ KAM 14 R L …	**Tr 14x3**	1	200	0,7 / 1000	0,93
□ KAM 14 A R …	□ KAM 14 A L …	**Tr 14x4**	1	200	0,7 / 1000	0,86
■ KAM 16 A R …	■ KAM 16 A L …	**Tr 16x4**	1	200	0,7 / 1500	1,17
■ KAM 18 A R …	□ KAM 18 A L …	**Tr 18x4**	1	200	0,7 / 1500	1,53
■ KAM 20 A R …	■ KAM 20 A L …	**Tr 20x4**	1	200	0,6 / 2000	1,94
■ KAM 22 A R …	□ KAM 22 A L …	**Tr 22x5**	1	200	0,6 / 2000	2,29
■ KAM 24 A R …	■ KAM 24 A L …	**Tr 24x5**	1	200	0,4 / 2000	2,78
□ KAM 25 A R …	□ KAM 25 A L …	**Tr 25x5**	1	200	0,4 / 2000	3,05
■ KAM 26 A R …	□ KAM 26 A L …	**Tr 26x5**	1	200	0,4 / 2000	3,33
■ KAM 28 A R …	□ KAM 28 A L …	**Tr 28x5**	1	200	0,4 / 2000	3,92
□ KAM 30 P R …	□ KAM 30 P L …	**Tr 30x5**	1	200	0,4 / 3000	4,57
■ KAM 30 A R …	■ KAM 30 A L …	**Tr 30x6**	1	200	0,4 / 3000	4,38
■ KAM 32 A R …	■ KAM 32 A L …	**Tr 32x6**	1	200	0,4 / 3000	5,06
□ KAM 35 P R …	□ KAM 35 P L …	**Tr 35x5**	1	200	0,3 / 3000	6,40
□ KAM 35 A R …	□ KAM 35 A L …	**Tr 35x6**	1	200	0,3 / 3000	6,16
■ KAM 36 A R …	■ KAM 36 A L …	**Tr 36x6**	1	200	0,3 / 3000	6,56
□ KAM 40 P R …	□ KAM 40 P L …	**Tr 40x5**	1	200	0,3 / 3000	8,51
□ KAM 40 O R …	□ KAM 40 O L …	**Tr 40x6**	1	200	0,3 / 3000	8,26
■ KAM 40 A R …	■ KAM 40 A L …	**Tr 40x7**	1	200	0,3 / 3000	8,03
■ KAM 44 A R …	■ KAM 44 A L …	**Tr 44x7**	1	200	0,3 / 3000	9,90
□ KAM 50 P R …	□ KAM 50 P L …	**Tr 50x5**	1	200	0,3 / 3000	13,70
□ KAM 50 O R …	□ KAM 50 O L …	**Tr 50x6**	1	200	0,3 / 3000	13,35
■ KAM 50 A R …	■ KAM 50 A L …	**Tr 50x8**	1	200	0,3 / 3000	12,90
□ KAM 55 A R …	□ KAM 55 A L …	**Tr 55x9**	1	200	0,3 / 3000	15,51
□ KAM 60 O R …	□ KAM 60 O L …	**Tr 60x6**	1	200	0,3 / 3000	19,67
□ KAM 60 N R …	□ KAM 60 N L …	**Tr 60x7**	1	200	0,3 / 3000	19,36
■ KAM 60 A R …	■ KAM 60 A L …	**Tr 60x9**	1	200	0,3 / 3000	18,74
■ KAM 70 A R …	■ KAM 70 A L …	**Tr 70x10**	1	200	0,3 / 3000	25,80
■ KAM 80 A R …	■ KAM 80 A L …	**Tr 80x10**	1	200	0,3 / 3000	34,39
■ KAM 90 A R …	□ KAM 90 A L …	**Tr 90x12**	1	200	1 / 300	43,07
■ KAM A0 A R …	□ KAM A0 AL …	**Tr 100x12**	1	200	1 / 300	53,99

■ = Roba na zalihama. □ = Roba nije na zalihama, isporuka na zahtjev.

Vijci trapezoidni tipa KAF

materijal INOX A4 - AISI 316 1.4401

Šifra za vijak **DESNI**	Šifra za vijak **LIJEVI**	**Prečnik po koraku**	br. početaka	Klasa preciznosti µm /300 mm	Ravnost mm / mm	Težina kg/mt
■ KAF 10 T R …	□ KAF 10 T L …	**Tr 10x2**	1	200	1,5 / 300	0,48
□ KAF 10 A R …	□ KAF 10 A L …	**Tr 10x3**	1	200	1,5 / 300	0,42
■ KAF 12 A R …	■ KAF 12 A L …	**Tr 12x3**	1	200	1,5 / 300	0,65
■ KAF 14 R R …	□ KAF 14 R L …	**Tr 14x3**	1	200	1,5 / 300	0,93
□ KAF 14 A R …	□ KAF 14 A L …	**Tr 14x4**	1	200	1,5 / 300	0,86
■ KAF 16 A R …	■ KAF 16 A L …	**Tr 16x4**	1	200	1,5 / 300	1,17
■ KAF 18 A R …	□ KAF 18 A L …	**Tr 18x4**	1	200	1,5 / 300	1,53
■ KAF 20 A R …	■ KAF 20 A L …	**Tr 20x4**	1	200	1,5 / 300	1,94
■ KAF 22 A R …	□ KAF 22 A L …	**Tr 22x5**	1	200	1,5 / 300	2,29
■ KAF 24 A R …	■ KAF 24 A L …	**Tr 24x5**	1	200	1,5 / 300	2,78
□ KAF 25 A R …	□ KAF 25 A L …	**Tr 25x5**	1	200	1,5 / 300	3,05
■ KAF 26 A R …	□ KAF 26 A L …	**Tr 26x5**	1	200	1,5 / 300	3,33
■ KAF 28 A R …	□ KAF 28 A L …	**Tr 28x5**	1	200	1,5 / 300	3,92
□ KAF 30 P R …	□ KAF 30 P L …	**Tr 30x5**	1	200	1,5 / 300	4,57
■ KAF 30 A R …	■ KAF 30 A L …	**Tr 30x6**	1	200	1,5 / 300	4,38
■ KAF 32 A R …	■ KAF 32 A L …	**Tr 32x6**	1	200	1,5 / 300	5,06
□ KAF 35 P R …	□ KAF 35 P L …	**Tr 35x5**	1	200	1,5 / 300	6,40
□ KAF 35 A R …	□ KAF 35 A L …	**Tr 35x6**	1	200	1,5 / 300	6,16
■ KAF 36 A R …	■ KAF 36 A L …	**Tr 36x6**	1	200	1,5 / 300	6,56
□ KAF 40 P R …	□ KAF 40 P L …	**Tr 40x5**	1	200	1,5 / 300	8,51
□ KAF 40 O R …	□ KAF 40 O L …	**Tr 40x6**	1	200	1,5 / 300	8,26
■ KAF 40 A R …	■ KAF 40 A L …	**Tr 40x7**	1	200	1,5 / 300	8,03
■ KAF 44 A R …	■ KAF 44 A L …	**Tr 44x7**	1	200	1,5 / 300	9,90
□ KAF 50 P R …	□ KAF 50 P L …	**Tr 50x5**	1	200	1,5 / 300	13,70
□ KAF 50 O R …	□ KAF 50 O L …	**Tr 50x6**	1	200	1,5 / 300	13,35
■ KAF 50 A R …	■ KAF 50 A L …	**Tr 50x8**	1	200	1,5 / 300	12,90
□ KAF 55 A R …	□ KAF 55 A L …	**Tr 55x9**	1	200	1,5 / 300	15,51
□ KAF 60 O R …	□ KAF 60 O L …	**Tr 60x6**	1	200	1,5 / 300	19,67
□ KAF 60 N R …	□ KAF 60 N L …	**Tr 60x7**	1	200	1,5 / 300	19,36
■ KAF 60 A R …	■ KAF 60 A L …	**Tr 60x9**	1	200	1,5 / 300	18,74
■ KAF 70 A R …	■ KAF 70 A L …	**Tr 70x10**	1	200	1,5 / 300	25,80
■ KAF 80 A R …	■ KAF 80 A L …	**Tr 80x10**	1	200	1,5 / 300	34,39
■ KAF 90 A R …	□ KAF 90 A L …	**Tr 90x12**	1	200	1,5 / 300	43,07
■ KAF A0 A R …	□ KAF A0 AL …	**Tr 100x12**	1	200	1,5 / 300	53,99

■ = Roba na zalihama. □ = Roba nije na zalihama, isporuka na zahtjev.

Vijci trapezoidni tipa KTS - materijal C45 1.0503

Šifra za vijak **DESNI**	Šifra za vijak **LIJEVI**	**Prečnik po koraku**	br. početaka	Klasa preciznosti µm /300 mm	Ravnost mm / mm	Težina kg/mt
■ KTS 10 J R …	□ KTS 10 J L …	**Tr 10x4 (P2)**	2	100	0,5 / 1000	0,48
■ KTS 12 B R …	□ KTS 12 B L …	**Tr 12x6 (P3)**	2	100	0,5 / 1000	0,65
■ KTS 14 B R …	□ KTS 14 B L …	**Tr 14x6 (P3)**	2	100	0,5 / 1000	0,93
■ KTS 16 B R …	□ KTS 16 B L …	**Tr 16x8 (P4)**	2	100	0,5 / 1000	1,17
■ KTS 18 B R …	□ KTS 18 B L …	**Tr 18x8 (P4)**	2	100	0,5 / 1000	1,53
■ KTS 20 B R …	□ KTS 20 B L …	**Tr 20x8 (P4)**	2	100	0,4 / 2000	1,94
□ KTS 20 E R …	□ KTS 20 E L …	**Tr 20x20 (P4)**	5	100	0,4 / 2000	1,94
□ KTS 20 D R …	□ KTS 20 D L …	**Tr 20x20 (P5)**	4	100	0,4 / 2000	1,84
■ KTS 22 B R …	□ KTS 22 B L …	**Tr 22x10 (P5)**	2	100	0,4 / 2000	2,29
■ KTS 24 B R …	□ KTS 24 B L …	**Tr 24x10 (P5)**	2	100	0,4 / 2000	2,78
□ KTS 25 B R …	□ KTS 25 B L …	**Tr 25x10 (P5)**	2	100	0,3 / 2000	3,05
■ KTS 25 E R …	□ KTS 25 E L …	**Tr 25x25 (P5)**	5	100	0,3 / 2000	3,05
■ KTS 26 B R …	□ KTS 26 B L …	**Tr 26x10 (P5)**	2	100	0,3 / 2000	3,33
■ KTS 28 B R …	□ KTS 28 B L …	**Tr 28x10 (P5)**	2	100	0,3 / 2000	3,92
■ KTS 30 B R …	□ KTS 30 B L …	**Tr 30x12 (P6)**	2	100	0,3 / 3000	4,38
□ KTS 30 F R …	□ KTS 30 F L …	**Tr 30x30 (P5)**	6	100	0,3 / 3000	4,57
■ KTS 32 B R …	□ KTS 32 B L …	**Tr 32x12 (P6)**	2	100	0,3 / 3000	5,06
■ KTS 36 B R …	□ KTS 36 B L …	**Tr 36x12 (P6)**	2	100	0,3 / 3000	6,56
■ KTS 40 B R …	□ KTS 40 B L …	**Tr 40x14 (P7)**	2	100	0,3 / 3000	8,03
□ KTS 40 E R …	□ KTS 40 E L …	**Tr 40x40 (P8)**	5	100	0,3 / 3000	7,90

■ = Roba na zalihama. □ = Roba nije na zalihama, isporuka na zahtjev.

Vijci trapezoidni tipa KUE - materijal C45 1.0503

Šifra za vijak **DESNI**	Šifra za vijak **LIJEVI**	**Prečnik po koraku**	br. početaka	Klasa preciznosti µm /300 mm	Ravnost mm / mm	Težina kg/mt
■ KUE 10 J R …	□ KUE 10 J L …	**Tr 10x4 (P2)**	2	100	0,5 / 300	0,48
■ KUE 12 B R …	□ KUE 12 B L …	**Tr 12x6 (P3)**	2	100	0,5 / 300	0,65
■ KUE 14 B R …	□ KUE 14 B L …	**Tr 14x6 (P3)**	2	100	0,5 / 300	0,93
■ KUE 16 B R …	□ KUE 16 B L …	**Tr 16x8 (P4)**	2	100	0,5 / 300	1,17
■ KUE 18 B R …	□ KUE 18 B L …	**Tr 18x8 (P4)**	2	100	0,5 / 300	1,53
■ KUE 20 B R …	□ KUE 20 B L …	**Tr 20x8 (P4)**	2	100	0,4 / 300	1,94
□ KUE 20 E R …	□ KUE 20 E L …	**Tr 20x20 (P4)**	5	100	0,4 / 300	1,94
□ KUE 20 D R …	□ KUE 20 D L …	**Tr 20x20 (P5)**	4	100	0,4 / 300	1,84
■ KUE 22 B R …	□ KUE 22 B L …	**Tr 22x10 (P5)**	2	100	0,3 / 300	2,29
■ KUE 24 B R …	□ KUE 24 B L …	**Tr 24x10 (P5)**	2	100	0,3 / 300	2,78
□ KUE 25 B R …	□ KUE 25 B L …	**Tr 25x10 (P5)**	2	100	0,3 / 300	3,05
■ KUE 25 E R …	□ KUE 25 E L …	**Tr 25x25 (P5)**	5	100	0,3 / 300	3,05
■ KUE 26 B R …	□ KUE 26 B L …	**Tr 26x10 (P5)**	2	100	0,3 / 300	3,33
■ KUE 28 B R …	□ KUE 28 B L …	**Tr 28x10 (P5)**	2	100	0,3 / 300	3,92
■ KUE 30 B R …	□ KUE 30 B L …	**Tr 30x12 (P6)**	2	100	0,3 / 300	4,38
□ KUE 30 F R …	□ KUE 30 F L …	**Tr 30x30 (P5)**	6	100	0,3 / 300	4,57
■ KUE 32 B R …	□ KUE 32 B L …	**Tr 32x12 (P6)**	2	100	0,3 / 300	5,06
■ KUE 36 B R …	□ KUE 36 B L …	**Tr 36x12 (P6)**	2	100	0,3 / 300	6,56
■ KUE 40 B R …	□ KUE 40 B L …	**Tr 40x14 (P7)**	2	100	0,3 / 300	8,03
□ KUE 40 E R …	□ KUE 40 E L …	**Tr 40x40 (P8)**	5	100	0,3 / 300	7,90

■ = Roba na zalihama. □ = Roba nije na zalihama, isporuka na zahtjev.

Zadržavamo si pravo na izmjene dimenzija i karakteristika bez prethodne najave.

Vijci trapezoidni tipa KKA - materijal C45 1.0503

Šifra za vijak **DESNI**	Šifra za vijak **LIJEVI**	**Prečnik po koraku**	br. početaka	Klasa preciznosti µm /300 mm	Ravnost mm / mm	Težina kg/mt
□ KKA 10 J R …	□ KKA 10 J L …	**Tr 10x4 (P2)**	2	50	0,5 / 1000	0,48
□ KKA 12 B R …	□ KKA 12 B L …	**Tr 12x6 (P3)**	2	50	0,5 / 1000	0,65
□ KKA 14 B R …	□ KKA 14 B L …	**Tr 14x6 (P3)**	2	50	0,5 / 1000	0,93
□ KKA 16 B R …	□ KKA 16 B L …	**Tr 16x8 (P4)**	2	50	0,5 / 1000	1,17
□ KKA 18 B R …	□ KKA 18 B L …	**Tr 18x8 (P4)**	2	50	0,5 / 1000	1,53
□ KKA 20 B R …	□ KKA 20 B L …	**Tr 20x8 (P4)**	2	50	0,4 / 2000	1,94
□ KKA 20 E R …	□ KKA 20 E L …	**Tr 20x20 (P4)**	5	50	0,4 / 2000	1,94
□ KKA 20 D R …	□ KKA 20 D L …	**Tr 20x20 (P5)**	4	50	0,4 / 2000	1,84
□ KKA 22 B R …	□ KKA 22 B L …	**Tr 22x10 (P5)**	2	50	0,4 / 2000	2,29
□ KKA 24 B R …	□ KKA 24 B L …	**Tr 24x10 (P5)**	2	50	0,4 / 2000	2,78
□ KKA 25 B R …	□ KKA 25 B L …	**Tr 25x10 (P5)**	2	50	0,3 / 2000	3,05
□ KKA 25 E R …	□ KKA 25 E L …	**Tr 25x25 (P5)**	5	50	0,3 / 2000	3,05
□ KKA 26 B R …	□ KKA 26 B L …	**Tr 26x10 (P5)**	2	50	0,3 / 2000	3,33
□ KKA 28 B R …	□ KKA 28 B L …	**Tr 28x10 (P5)**	2	50	0,3 / 2000	3,92
□ KKA 30 B R …	□ KKA 30 B L …	**Tr 30x12 (P6)**	2	50	0,3 / 3000	4,38
□ KKA 30 F R …	□ KKA 30 F L …	**Tr 30x30 (P5)**	6	50	0,3 / 3000	4,57
□ KKA 32 B R …	□ KKA 32 B L …	**Tr 32x12 (P6)**	2	50	0,3 / 3000	5,06
□ KKA 36 B R …	□ KKA 36 B L …	**Tr 36x12 (P6)**	2	50	0,3 / 3000	6,56
□ KKA 40 B R …	□ KKA 40 B L …	**Tr 40x14 (P7)**	2	50	0,3 / 3000	8,03
□ KKA 40 E R …	□ KKA 40 E L …	**Tr 40x40 (P8)**	5	50	0,3 / 3000	7,90

■ = Roba na zalihama.

□ = Roba nije na zalihama, isporuka na zahtjev.

Vijci trapezoidni tipa KQX - materijal C15 1.1141

Šifra za vijak **DESNI**	Šifra za vijak **LIJEVI**	**Prečnik po koraku**	br. početaka	Klasa preciznosti µm /300 mm	Ravnost mm / mm	Težina kg/mt
□ KQX 10 J R …	□ KQX 10 J L …	**Tr 10x4 (P2)**	2	200	0,7 / 1000	0,48
■ KQX 12 B R …	□ KQX 12 B L …	**Tr 12x6 (P3)**	2	200	0,7 / 1000	0,65
□ KQX 14 B R …	□ KQX 14 B L …	**Tr 14x6 (P3)**	2	200	0,7 / 1000	0,93
■ KQX 16 B R …	□ KQX 16 B L …	**Tr 16x8 (P4)**	2	200	0,7 / 1500	1,17
□ KQX 18 B R …	□ KQX 18 B L …	**Tr 18x8 (P4)**	2	200	0,7 / 1500	1,53
■ KQX 20 B R …	□ KQX 20 B L …	**Tr 20x8 (P4)**	2	200	0,6 / 2000	1,94
■ KQX 20 E R …	□ KQX 20 E L …	**Tr 20x20 (P4)**	5	200	0,6 / 2000	1,94
■ KQX 20 D R …	□ KQX 20 D L …	**Tr 20x20 (P5)**	4	200	0,6 / 2000	1,84
□ KQX 22 B R …	□ KQX 22 B L …	**Tr 22x10 (P5)**	2	200	0,6 / 2000	2,29
□ KQX 24 B R …	□ KQX 24 B L …	**Tr 24x10 (P5)**	2	200	0,4 / 2000	2,78
■ KQX 25 B R …	□ KQX 25 B L …	**Tr 25x10 (P5)**	2	200	0,4 / 2000	3,05
■ KQX 25 E R …	□ KQX 25 E L …	**Tr 25x25 (P5)**	5	200	0,4 / 2000	3,05
□ KQX 26 B R …	□ KQX 26 B L …	**Tr 26x10 (P5)**	2	200	0,4 / 2000	3,33
■ KQX 28 B R …	□ KQX 28 B L …	**Tr 28x10 (P5)**	2	200	0,4 / 2000	3,92
■ KQX 30 B R …	□ KQX 30 B L …	**Tr 30x12 (P6)**	2	200	0,4 / 3000	4,38
■ KQX 30 F R …	□ KQX 30 F L …	**Tr 30x30 (P5)**	6	200	0,4 / 3000	4,57
□ KQX 32 B R …	□ KQX 32 B L …	**Tr 32x12 (P6)**	2	200	0,4 / 3000	5,06
□ KQX 36 B R …	□ KQX 36 B L …	**Tr 36x12 (P6)**	2	200	0,3 / 3000	6,56
■ KQX 40 B R …	□ KQX 40 B L …	**Tr 40x14 (P7)**	2	200	0,3 / 3000	8,03
■ KQX 40 E R …	□ KQX 40 E L …	**Tr 40x40 (P8)**	5	200	0,3 / 3000	7,90

■ = Roba na zalihama. □ = Roba nije na zalihama, isporuka na zahtjev.

Vijci trapezoidni tipa - materijal C15 1.1141

Šifra za vijak **DESNI**	Šifra za vijak **LIJEVI**	**Prečnik po koraku**	br. početaka	Klasa preciznosti µm /300 mm	Ravnost mm / mm	Težina kg/mt
□ KEQ 10 J R …	□ KEQ 10 J L …	**Tr 10x4 (P2)**	2	200	--	0,48
□ KEQ 12 B R …	□ KEQ 12 B L …	**Tr 12x6 (P3)**	2	200	--	0,65
□ KEQ 14 B R …	□ KEQ 14 B L …	**Tr 14x6 (P3)**	2	200	--	0,93
□ KEQ 16 B R …	□ KEQ 16 B L …	**Tr 16x8 (P4)**	2	200	--	1,17
□ KEQ 18 B R …	□ KEQ 18 B L …	**Tr 18x8 (P4)**	2	200	--	1,53
□ KEQ 20 B R …	□ KEQ 20 B L …	**Tr 20x8 (P4)**	2	200	--	1,94
□ KEQ 20 E R …	□ KEQ 20 E L …	**Tr 20x20 (P4)**	5	200	--	1,94
□ KEQ 20 D R …	□ KEQ 20 D L …	**Tr 20x20 (P5)**	4	200	--	1,84
□ KEQ 22 B R …	□ KEQ 22 B L …	**Tr 22x10 (P5)**	2	200	--	2,29
□ KEQ 24 B R …	□ KEQ 24 B L …	**Tr 24x10 (P5)**	2	200	--	2,78
□ KEQ 25 B R …	□ KEQ 25 B L …	**Tr 25x10 (P5)**	2	200	--	3,05
□ KEQ 25 E R …	□ KEQ 25 E L …	**Tr 25x25 (P5)**	5	200	--	3,05
□ KEQ 26 B R …	□ KEQ 26 B L …	**Tr 26x10 (P5)**	2	200	--	3,33
□ KEQ 28 B R …	□ KEQ 28 B L …	**Tr 28x10 (P5)**	2	200	--	3,92
□ KEQ 30 B R …	□ KEQ 30 B L …	**Tr 30x12 (P6)**	2	200	--	4,38
□ KEQ 30 F R …	□ KEQ 30 F L …	**Tr 30x30 (P5)**	6	200	--	4,57
□ KEQ 32 B R …	□ KEQ 32 B L …	**Tr 32x12 (P6)**	2	200	--	5,06
□ KEQ 36 B R …	□ KEQ 36 B L …	**Tr 36x12 (P6)**	2	200	--	6,56
□ KEQ 40 B R …	□ KEQ 40 B L …	**Tr 40x14 (P7)**	2	200	--	8,03
□ KEQ 40 E R …	□ KEQ 40 E L …	**Tr 40x40 (P8)**	5	200	--	7,90

■ = Roba na zalihama. □ = Roba nije na zalihama, isporuka na zahtjev.

Zadržavamo si pravo na izmjene dimenzija i karakteristika bez prethodne najave.

Vijci trapezoidni tipa KRP

materijal INOX A2 - AISI 304 1.4301

Šifra za vijak **DESNI**	Šifra za vijak **LIJEVI**	**Prečnik po koraku**	br. početaka	Klasa preciznosti µm /300 mm	Ravnost mm / mm	Težina kg/mt
□ KRP 10 J R …	□ KRP 10 J L …	**Tr 10x4 (P2)**	2	200	0,7 / 1000	0,48
■ KRP 12 B R …	□ KRP 12 B L …	**Tr 12x6 (P3)**	2	200	0,7 / 1000	0,65
□ KRP 14 B R …	□ KRP 14 B L …	**Tr 14x6 (P3)**	2	200	0,7 / 1000	0,93
■ KRP 16 B R …	□ KRP 16 B L …	**Tr 16x8 (P4)**	2	200	0,7 / 1500	1,17
□ KRP 18 B R …	□ KRP 18 B L …	**Tr 18x8 (P4)**	2	200	0,7 / 1500	1,53
■ KRP 20 B R …	□ KRP 20 B L …	**Tr 20x8 (P4)**	2	200	0,6 / 2000	1,94
□ KRP 20 E R …	□ KRP 20 E L …	**Tr 20x20 (P4)**	5	200	0,4 / 2000	1,94
□ KRP 20 D R …	□ KRP 20 D L …	**Tr 20x20 (P5)**	4	200	0,4 / 2000	1,84
□ KRP 22 B R …	□ KRP 22 B L …	**Tr 22x10 (P5)**	2	200	0,4 / 2000	2,29
□ KRP 24 B R …	□ KRP 24 B L …	**Tr 24x10 (P5)**	2	200	0,4 / 2000	2,78
■ KRP 25 B R …	□ KRP 25 B L …	**Tr 25x10 (P5)**	2	200	0,4 / 2000	3,05
□ KRP 26 B R …	□ KRP 26 B L …	**Tr 26x10 (P5)**	2	200	0,4 / 2000	3,33
□ KRP 28 B R …	□ KRP 28 B L …	**Tr 28x10 (P5)**	2	200	0,4 / 2000	3,92
■ KRP 30 B R …	□ KRP 30 B L …	**Tr 30x12 (P6)**	2	200	0,4 / 3000	4,38
□ KRP 32 B R …	□ KRP 32 B L …	**Tr 32x12 (P6)**	2	200	0,4 / 3000	5,06
□ KRP 36 B R …	□ KRP 36 B L …	**Tr 36x12 (P6)**	2	200	0,3 / 3000	6,56
■ KRP 40 B R …	□ KRP 40 B L …	**Tr 40x14 (P7)**	2	200	0,3 / 3000	8,03

■ = Roba na zalihama. □ = Roba nije na zalihama, isporuka na zahtjev.

Vijci trapezoidni tipa KRE

materijal INOX A2 - AISI 304 1.4301

Šifra za vijak **DESNI**	Šifra za vijak **LIJEVI**	**Prečnik po koraku**	br. početaka	Klasa preciznosti µm /300 mm	Ravnost mm / mm	Težina kg/mt
□ KRE 10 J R …	□ KRE 10 J L …	**Tr 10x4 (P2)**	2	200	1,5 / 300	0,48
■ KRE 12 B R …	□ KRE 12 B L …	**Tr 12x6 (P3)**	2	200	1,5 / 300	0,65
□ KRE 14 B R …	□ KRE 14 B L …	**Tr 14x6 (P3)**	2	200	1,5 / 300	0,93
■ KRE 16 B R …	□ KRE 16 B L …	**Tr 16x8 (P4)**	2	200	1,5 / 300	1,17
□ KRE 18 B R …	□ KRE 18 B L …	**Tr 18x8 (P4)**	2	200	1,5 / 300	1,53
■ KRE 20 B R …	□ KRE 20 B L …	**Tr 20x8 (P4)**	2	200	1,5 / 300	1,94
□ KRE 20 E R …	□ KRE 20 E L …	**Tr 20x20 (P4)**	5	200	1,5 / 300	1,94
□ KRE 20 D R …	□ KRE 20 D L …	**Tr 20x20 (P5)**	4	200	1,5 / 300	1,84
□ KRE 22 B R …	□ KRE 22 B L …	**Tr 22x10 (P5)**	2	200	1,5 / 300	2,29
□ KRE 24 B R …	□ KRE 24 B L …	**Tr 24x10 (P5)**	2	200	1,5 / 300	2,78
■ KRE 25 B R …	□ KRE 25 B L …	**Tr 25x10 (P5)**	2	200	1,5 / 300	3,05
□ KRE 26 B R …	□ KRE 26 B L …	**Tr 26x10 (P5)**	2	200	1,5 / 300	3,33
□ KRE 28 B R …	□ KRE 28 B L …	**Tr 28x10 (P5)**	2	200	1,5 / 300	3,92
■ KRE 30 B R …	□ KRE 30 B L …	**Tr 30x12 (P6)**	2	200	1,5 / 300	4,38
□ KRE 32 B R …	□ KRE 32 B L …	**Tr 32x12 (P6)**	2	200	1,5 / 300	5,06
□ KRE 36 B R …	□ KRE 36 B L …	**Tr 36x12 (P6)**	2	200	1,5 / 300	6,56
■ KRE 40 B R …	□ KRE 40 B L …	**Tr 40x14 (P7)**	2	200	1,5 / 300	8,03

■ = Roba na zalihama. □ = Roba nije na zalihama, isporuka na zahtjev.

Vijci trapezoidni tipa KAM

materijal INOX A4 - AISI 316 1.4401

Šifra za vijak **DESNI**	Šifra za vijak **LIJEVI**	**Prečnik po koraku**	br. početaka	Klasa preciznosti µm /300 mm	Ravnost mm / mm	Težina kg/mt
□ KAM 10 J R …	□ KAM 10 J L …	**Tr 10x4 (P2)**	2	200	0,7 / 1000	0,48
□ KAM 12 B R …	□ KAM 12 B L …	**Tr 12x6 (P3)**	2	200	0,7 / 1000	0,65
□ KAM 14 B R …	□ KAM 14 B L …	**Tr 14x6 (P3)**	2	200	0,7 / 1000	0,93
□ KAM 16 B R …	□ KAM 16 B L …	**Tr 16x8 (P4)**	2	200	0,7 / 1500	1,17
□ KAM 18 B R …	□ KAM 18 B L …	**Tr 18x8 (P4)**	2	200	0,7 / 1500	1,53
□ KAM 20 B R …	□ KAM 20 B L …	**Tr 20x8 (P4)**	2	200	0,6 / 2000	1,94
□ KAM 20 E R …	□ KAM 20 E L …	**Tr 20x20 (P4)**	5	200	0,6 / 2000	1,94
□ KAM 20 D R …	□ KAM 20 D L …	**Tr 20x20 (P5)**	4	200	0,6 / 2000	1,84
□ KAM 22 B R …	□ KAM 22 B L …	**Tr 22x10 (P5)**	2	200	0,6 / 2000	2,29
□ KAM 24 B R …	□ KAM 24 B L …	**Tr 24x10 (P5)**	2	200	0,4 / 2000	2,78
□ KAM 25 B R …	□ KAM 25 B L …	**Tr 25x10 (P5)**	2	200	0,4 / 2000	3,05
□ KAM 26 B R …	□ KAM 26 B L …	**Tr 26x10 (P5)**	2	200	0,4 / 2000	3,33
□ KAM 28 B R …	□ KAM 28 B L …	**Tr 28x10 (P5)**	2	200	0,4 / 2000	3,92
□ KAM 30 B R …	□ KAM 30 B L …	**Tr 30x12 (P6)**	2	200	0,4 / 3000	4,38
□ KAM 32 B R …	□ KAM 32 B L …	**Tr 32x12 (P6)**	2	200	0,4 / 3000	5,06
□ KAM 36 B R …	□ KAM 36 B L …	**Tr 36x12 (P6)**	2	200	0,3 / 3000	6,56
□ KAM 40 B R …	□ KAM 40 B L …	**Tr 40x14 (P7)**	2	200	0,3 / 3000	8,03

■ = Roba na zalihama. □ = Roba nije na zalihama, isporuka na zahtjev.

Vijci trapezoidni tipa KAF

materijal INOX A4 - AISI 316 1.4401

Šifra za vijak **DESNI**	Šifra za vijak **LIJEVI**	**Prečnik po koraku**	br. početaka	Klasa preciznosti µm /300 mm	Ravnost mm / mm	Težina kg/mt
□ KAF 10 J R …	□ KAF 10 J L …	**Tr 10x4 (P2)**	2	200	1,5 / 300	0,48
□ KAF 12 B R …	□ KAF 12 B L …	**Tr 12x6 (P3)**	2	200	1,5 / 300	0,65
□ KAF 14 B R …	□ KAF 14 B L …	**Tr 14x6 (P3)**	2	200	1,5 / 300	0,93
□ KAF 16 B R …	□ KAF 16 B L …	**Tr 16x8 (P4)**	2	200	1,5 / 300	1,17
□ KAF 18 B R …	□ KAF 18 B L …	**Tr 18x8 (P4)**	2	200	1,5 / 300	1,53
□ KAF 20 B R …	□ KAF 20 B L …	**Tr 20x8 (P4)**	2	200	1,5 / 300	1,94
□ KAF 20 E R …	□ KAF 20 E L …	**Tr 20x20 (P4)**	5	200	1,5 / 300	1,94
□ KAF 20 D R …	□ KAF 20 D L …	**Tr 20x20 (P5)**	4	200	1,5 / 300	1,84
□ KAF 22 B R …	□ KAF 22 B L …	**Tr 22x10 (P5)**	2	200	1,5 / 300	2,29
□ KAF 24 B R …	□ KAF 24 B L …	**Tr 24x10 (P5)**	2	200	1,5 / 300	2,78
□ KAF 25 B R …	□ KAF 25 B L …	**Tr 25x10 (P5)**	2	200	1,5 / 300	3,05
□ KAF 26 B R …	□ KAF 26 B L …	**Tr 26x10 (P5)**	2	200	1,5 / 300	3,33
□ KAF 28 B R …	□ KAF 28 B L …	**Tr 28x10 (P5)**	2	200	1,5 / 300	3,92
□ KAF 30 B R …	□ KAF 30 B L …	**Tr 30x12 (P6)**	2	200	1,5 / 300	4,38
□ KAF 32 B R …	□ KAF 32 B L …	**Tr 32x12 (P6)**	2	200	1,5 / 300	5,06
□ KAF 36 B R …	□ KAF 36 B L …	**Tr 36x12 (P6)**	2	200	1,5 / 300	6,56
□ KAF 40 B R …	□ KAF 40 B L …	**Tr 40x14 (P7)**	2	200	1,5 / 300	8,03

■ = Roba na zalihama. □ = Roba nije na zalihama, isporuka na zahtjev.

Matica trapezoidna tipa MLF - cilindrična od čelika

Materijal: EN 10277-3 11 S Mn Pb 37 – 1.0737

Matica za fiksiranje ili manuelna kretanja s neznatnim opterećenjem , uparivanje čelik-na-čelik ima tendenciju zakočenja . Mogu biti zavarene žicom (MIG-MAG). Ne preporučuje se zavarivanje elektrodom zbog prisustva olova.

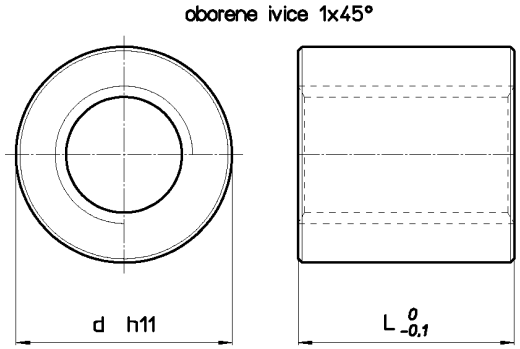

Šifra za maticu **DESNI**	Šifra za maticu **LIJEVI**	**Prečnik po koraku**	br. početaka	**d** mm	**L** mm	**Težina** kg/mt	**At** mm^2 (1)
MLF 12 A R	MLF 12 A L	**Tr 12x3**	1	36	36	0.255	592
MLF 12 B R	--	**Tr 12x6 (P3)**	2	36	36	0.255	592
MLF 14 A R	MLF 14 A L	**Tr 14x4**	1	36	36	0.250	677
MLF 16 A R	MLF 16 A L	**Tr 16x4**	1	36	36	0.238	792
MLF 16 B R	--	**Tr 16x8 (P4)**	2	36	36	0.238	792
MLF 18 A R	MLF 18 A L	**Tr 18x4**	1	36	36	0.224	905
MLF 20 A R	MLF 20 A L	**Tr 20x4**	1	40	40	0.306	1130
MLF 20 B R	--	**Tr 20x8 (P4)**	2	40	40	0.306	1130
MLF 22 A R	MLF 22 A L	**Tr 22x5**	1	40	40	0.290	1225
MLF 25 A R	MLF 25 A L	**Tr 25x5**	1	45	45	0.40	1590
MLF 25 B R	--	**Tr 25x10 (P5)**	2	45	45	0.40	1590
MLF 28 A R	MLF 28 A L	**Tr 28x5**	1	45	45	0.36	1800
MLF 28 B R	--	**Tr 28x10 (P5)**	2	45	45	0.36	1800
MLF 30 A R	MLF 30 A L	**Tr 30x6**	1	50	50	0.52	2120
MLF 30 B R	--	**Tr 30x12 (P6)**	2	50	50	0.52	2120
MLF 35 A R	MLF 35 A L	**Tr 35x6**	1	55	55	0.65	2764
MLF 40 A R	MLF 40 A L	**Tr 40x7**	1	60	60	0.79	3440
MLF 40 B R	--	**Tr 40x14 (P7)**	2	60	60	0.79	3440
MLF 45 A R	MLF 45 A L	**Tr 45x8**	1	65	65	0.95	4186
MLF 50 A R	MLF 50 A L	**Tr 50x8**	1	70	70	1.12	5057
MLF 55 A R	--	**Tr 55x9**	1	80	80	1.78	6345
MLF 60 A R	MLF 60 A L	**Tr 60x9**	1	80	80	1.51	6975

Matica trapezoidna tipa MZP - cilindrična od čelika

Materijal: EN 10277-3 11 S Mn Pb 37 – 1.0737

Matica za fiksiranje ili manuelna kretanja s neznatnim opterećenjem; uparivanje čelik-na-čelik ima tendenciju zakočenja. Mogu biti zavarene žicom (MIG-MAG). Ne preporučuje se zavarivanje elektrodom zbog prisustva olova.

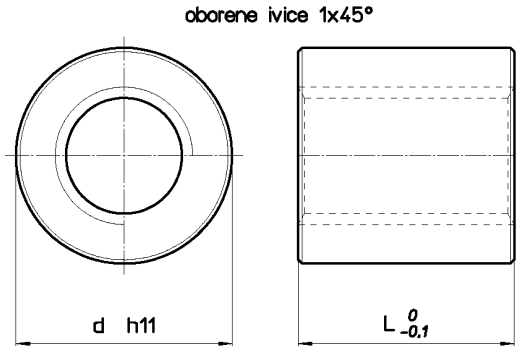

Šifra za maticu **DESNI**	Šifra za maticu **LIJEVI**	**Prečnik po koraku**	br. početaka	**d** mm	**L** mm	**Težina** kg/mt	**At** mm^2 (1)
MZP 10 T R	MZP 10 T L	**Tr 10x2**	1	22	15	0.038	150
MZP 10 A R	MZP 10 A L	**Tr 10x3**	1	22	15	0.037	240
MZP 12 A R	MZP 12 A L	**Tr 12x3**	1	26	18	0.061	296
MZP 12 B R	--	**Tr 12x6 (P3)**	2	26	18	0.061	296
MZP 14 R R	MZP 14 R L	**Tr 14x3**	1	30	21	0.095	395
MZP 14 A R	MZP 14 A L	**Tr 14x4**	1	30	21	0.095	395
MZP 16 A R	MZP 16 A L	**Tr 16x4**	1	36	24	0.158	528
MZP 18 A R	MZP 18 A L	**Tr 18x4**	1	40	27	0.218	553
MZP 20 A R	MZP 20 A L	**Tr 20x4**	1	45	30	0.308	847
MZP 22 A R	MZP 22 A L	**Tr 22x5**	1	45	33	0.324	1010
MZP 24 A R	MZP 24 A L	**Tr 24x5**	1	50	36	0.440	1215
MZP 26 A R	MZP 26 A L	**Tr 26x5**	1	50	39	0.454	1440
MZP 28 A R	MZP 28 A L	**Tr 28x5**	1	60	42	0.747	1680
MZP 30 A R	MZP 30 A L	**Tr 30x6**	1	60	45	0.773	1908
MZP 32 A R	MZP 32 A L	**Tr 32x6**	1	60	48	0.790	2186
MZP 36 A R	MZP 36 A L	**Tr 36x6**	1	75	54	1.476	2800
MZP 40 A R	MZP 40 A L	**Tr 40x7**	1	80	60	1.826	3440
MZP 44 A R	MZP 44 A L	**Tr 44x7**	1	80	66	1.878	4200
MZP 50 A R	MZP 50 A L	**Tr 50x8**	1	90	75	2.680	5418
MZP 60 A R	MZP 60 A L	**Tr 60x9**	1	100	90	3.698	7847
MZP 70 A R	MZP 70 A L	**Tr 70x10**	1	110	105	4.884	10200
MZP 80 A R	MZP 80 A L	**Tr 80x10**	1	120	120	6.210	14137

(1) Ukupna površina nalijeganja izmedju zubi vijka i zubi matice u ravni okomitoj na osu.

Matica trapezoidna tipa HSN - cilindrična od bronze

Materijal: EN 1982 Cu Sn5 Zn5 Pb5-C – CC491K
Matica cilindrična od bronze prilagodjena kretanjima sa skromnim opterećenjem u poredjenju sa FXN , HDL i HAL .
Preporučuje se dobro podmazivanje.

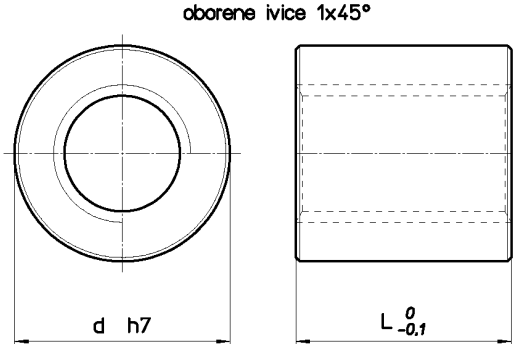

Šifra za maticu **DESNI**	Šifra za maticu **LIJEVI**	**Prečnik po koraku**	br. početaka	**d** mm	**L** mm	**Težina** kg/mt	**At** mm^2 (1)
HSN 12 A R	HSN 12 A L	**Tr 12x3**	1	36	36	0.302	594
HSN 14 A R	HSN 14 A L	**Tr 14x4**	1	36	36	0.290	677
HSN 16 A R	HSN 16 A L	**Tr 16x4**	1	36	36	0.276	792
HSN 16 B R	--	**Tr 16x8 (P4)**	2	36	36	0.276	792
HSN 18 A R	HSN 18 A L	**Tr 18x4**	1	36	36	0.259	905
HSN 20 A R	HSN 20 A L	**Tr 20x4**	1	40	40	0.354	1130
HSN 20 B R	--	**Tr 20x8 (P4)**	2	40	40	0.354	1130
HSN 22 A R	HSN 22 A L	**Tr 22x5**	1	40	40	0.33	1225
HSN 25 A R	HSN 25 A L	**Tr 25x5**	1	45	45	0.47	1590
HSN 25 B R	--	**Tr 25x10 (P5)**	2	45	45	0.47	1590
HSN 28 A R	HSN 28 A L	**Tr 28x5**	1	45	45	0.42	1800
HSN 28 B R	--	**Tr 28x10 (P5)**	2	45	45	0.42	1800
HSN 30 A R	HSN 30 A L	**Tr 30x6**	1	50	50	0.60	2120
HSN 30 B R	--	**Tr 30x12 (P6)**	2	50	50	0.60	2120
HSN 35 A R	HSN 35 A L	**Tr 35x6**	1	55	55	0.75	2764
HSN 40 A R	HSN 40 A L	**Tr 40x7**	1	60	60	0.92	3440
HSN 40 B R	--	**Tr 40x14 (P7)**	2	60	60	0.92	3440
HSN 45 A R	HSN 45 A L	**Tr 45x8**	1	65	65	1.10	4186
HSN 50 A R	HSN 50 A L	**Tr 50x8**	1	70	70	1.30	5057
HSN 55 A R	--	**Tr 55x9**	1	80	80	2.07	6345
HSN 60 A R	HSN 60 A L	**Tr 60x9**	1	80	80	1.75	6975

Matica trapezoidna tipa HBD - cilindrična od bronze

Materijal: EN 1982 Cu Sn7 Zn4 Pb7-C – CC493K
Cilindrična matica od bronze prilagodjena kretanjima sa skromnim opterećenjem u poredjenju sa FXN , HDL i HAL .
Preporučuje se dobro podmazivanje.

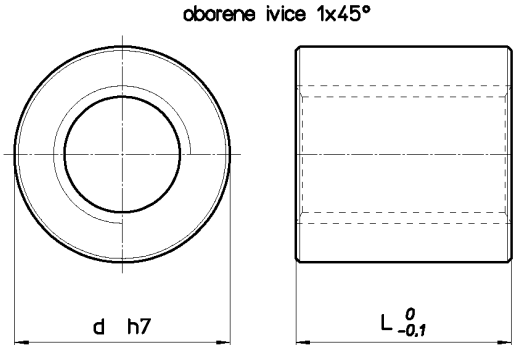

Šifra za maticu **DESNI**	Šifra za maticu **LIJEVI**	**Prečnik po koraku**	br. početaka	**d** mm	**L** mm	**Težina** kg/mt	**At** mm^2 (1)
HBD 10 T R	HBD 10 T L	**Tr 10x2**	1	22	20	0.058	200
HBD 10 A R	HBD 10 A L	**Tr 10x3**	1	22	20	0.057	320
HBD 12 A R	HBD 12 A L	**Tr 12x3**	1	26	24	0.094	396
HBD 12 B R	--	**Tr 12x6 (P3)**	2	26	24	0.094	396
HBD 14 R R	HBD 14 R L	**Tr 14x3**	1	30	28	0.146	526
HBD 14 A R	HBD 14 A L	**Tr 14x4**	1	30	28	0.146	526
HBD 14 B R	--	**Tr 14x6 (P3)**	2	30	28	0.146	526
HBD 16 A R	HBD 16 A L	**Tr 16x4**	1	36	32	0.245	704
HBD 16 B R	--	**Tr 16x8 (P4)**	2	36	32	0.245	704
HBD 18 A R	HBD 18 A L	**Tr 18x4**	1	40	36	0.337	905
HBD 20 A R	HBD 20 A L	**Tr 20x4**	1	45	40	0.476	1130
HBD 22 A R	HBD 22 A L	**Tr 22x5**	1	45	40	0.456	1225
HBD 24 A R	HBD 24 A L	**Tr 24x5**	1	50	48	0.680	1620
HBD 26 A R	HBD 26 A L	**Tr 26x5**	1	50	48	0.648	1770
HBD 28 A R	HBD 28 A L	**Tr 28x5**	1	60	60	1.237	2400
HBD 30 A R	HBD 30 A L	**Tr 30x6**	1	60	60	1.195	2544
HBD 30 B R	--	**Tr 30x12 (P6)**	2	60	60	1.195	2544
HBD 32 A R	HBD 32 A L	**Tr 32x6**	1	60	60	1.145	2733
HBD 36 A R	HBD 36 A L	**Tr 36x6**	1	75	72	2.232	3732
HBD 40 A R	HBD 40 A L	**Tr 40x7**	1	80	80	2.823	4587
HBD 40 B R	--	**Tr 40x14 (P7)**	2	80	80	2.823	4587
HBD 44 A R	HBD 44 A L	**Tr 44x7**	1	80	80	2.639	5090
HBD 50 A R	HBD 50 A L	**Tr 50x8**	1	90	100	4.142	7224
HBD 60 A R	HBD 60 A L	**Tr 60x9**	1	100	120	5.716	10462
HBD 70 A R	HBD 70 A L	**Tr 70x10**	1	110	140	7.548	10200
HBD 80 A R	HBD 80 A L	**Tr 80x10**	1	120	160	9.60	18850

(1) Ukupna površina nalijeganja izmedju zubi vijka i zubi matice u ravni okomitoj na osu.

Matica trapezoidna tipa HDA - cilindrična od čelika inox

Materijal: INOX A1 - AISI 303 – 1.4305
Matica od čelika inox AISI 303 posebno prilagodjena da podnese korozivne hemikalije

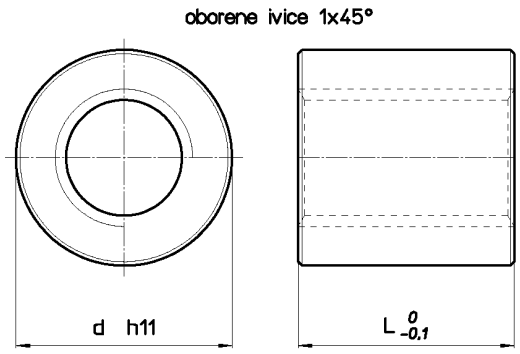

Šifra za maticu **DESNI**	Šifra za maticu **LIJEVI**	**Prečnik po koraku**	br. početaka	**d** mm	**L** mm	**Težina** kg/mt	**At** mm^2 (1)
HDA 12 A R	HDA 12 A L	**Tr 12x3**	1	26	18	0.060	297
HDA 14 A R	HDA 14 A L	**Tr 14x4**	1	30	21	0.095	395
HDA 16 A R	HDA 16 A L	**Tr 16x4**	1	36	24	0.157	528
HDA 20 A R	HDA 20 A L	**Tr 20x4**	1	45	30	0.305	847
HDA 24 A R	HDA 24 A L	**Tr 24x5**	1	50	36	0.436	1215
HDA 30 A R	HDA 30 A L	**Tr 30x6**	1	60	45	0.766	1908
HDA 36 A R	HDA 36 A L	**Tr 36x6**	1	75	54	1.462	2799
HDA 40 A R	HDA 40 A L	**Tr 40x7**	1	80	60	1.808	3440
HDA 50 A R	HDA 50 A L	**Tr 50x8**	1	90	75	2.653	5418

Matica trapezoidna tipa HBM - cilindrična od bronze

Materijal: EN 1982 Cu Sn12-C – CC483K
Matica cilindrična od bronze prilagodjena kretanjima sa skromnim opterečenjem u odnosu na HDL i HAL .
Preporučuje se dobro podmazivanje.

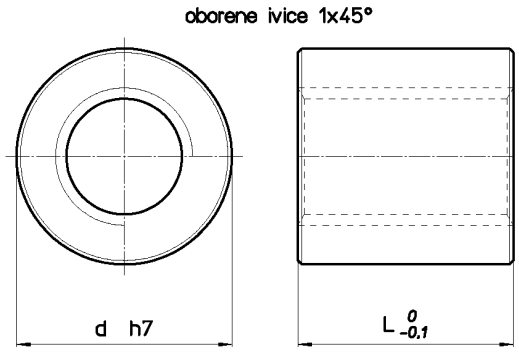

Šifra za maticu **DESNI**	Šifra za maticu **LIJEVI**	**Prečnik po koraku**	br. početaka	**d** mm	**L** mm	**Težina** kg/mt	**At** mm^2 (1)
HBM 10 A R	HBM 10 A L	**Tr 10x3**	1	20	20	0.044	320
HBM 12 A R	HBM 12 A L	**Tr 12x3**	1	24	25	0.078	412
HBM 14 A R	HBM 14 A L	**Tr 14x4**	1	24	25	0.071	470
HBM 16 A R	HBM 16 A L	**Tr 16x4**	1	28	30	0.118	660
HBM 18 A R	HBM 18 A L	**Tr 18x4**	1	34	35	0.214	880
HBM 20 A R	HBM 20 A L	**Tr 20x4**	1	38	40	0.304	1130
HBM 25 A R	HBM 25 A L	**Tr 25x5**	1	44	45	0.438	1590
HBM 30 A R	HBM 30 A L	**Tr 30x6**	1	48	50	0.532	2120
HBM 35 A R	HBM 35 A L	**Tr 35x6**	1	58	60	0.959	3015
HBM 36 A R	HBM 36 A L	**Tr 36x6**	1	58	60	0.923	3110
HBM 40 A R	HBM 40 A L	**Tr 40x7**	1	64	65	1.222	3727
HBM 45 A R	HBM 45 A L	**Tr 45x8**	1	68	80	1.579	5152
HBM 50 A R	HBM 50 A L	**Tr 50x8**	1	74	80	1.808	5780
HBM 55 A R	--	**Tr 55x9**	1	78	95	2.242	7535
HBM 60 A R	HBM 60 A L	**Tr 60x9**	1	84	95	2.536	8282
HBM 70 A R	HBM 70 A L	**Tr 70x10**	1	98	120	4.354	8742
HBM 80 A R	HBM 80 A L	**Tr 80x10**	1	108	120	4.892	14137

(1) Ukupna površina nalijeganja izmedju zubi vijka i zubi matice u ravni okomitoj na osu.

Matica trapezoidna tipa BIG - cilindrična od bronze

Materijal: EN 1982 Cu Sn12-C – CC483K

Cilindrična matica velikih dimenzija i nestandardnim koracima , posebno prikladna za zamjene .

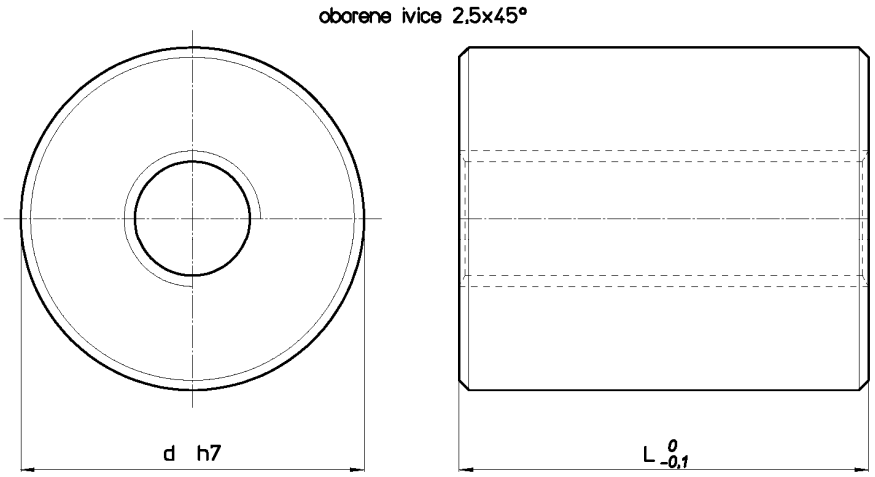

Šifra za maticu **DESNI**	Šifra za maticu **LIJEVI**	**Prečnik po koraku**	br. početaka	**d** mm	**L** mm	**Težina** kg/mt	**At** mm^2 (1)
BIG 20 A R	BIG 20 A L	**Tr 20x4**	1	78	60	2.43	1696
BIG 25 A R	BIG 25 A L	**Tr 25x5**	1	78	75	2.96	2650
BIG 30 R R	BIG 30 R L	**Tr 30x3**	1	78	90	3.30	3600
BIG 30 Q R	BIG 30 Q L	**Tr 30x4**	1	78	90	3.31	3560
BIG 30 P R	BIG 30 P L	**Tr 30x5**	1	78	90	3.32	3500
BIG 30 A R	BIG 30 A L	**Tr 30x6**	1	78	90	3.33	3435
BIG 35 R R	BIG 35 R L	**Tr 35x3**	1	88	105	4.85	5000
BIG 35 Q R	BIG 35 Q L	**Tr 35x4**	1	88	105	4.86	4900
BIG 35 P R	BIG 35 P L	**Tr 35x5**	1	88	105	4.87	4820
BIG 35 A R	BIG 35 A L	**Tr 35x6**	1	88	105	4.89	4750
BIG 40 R R	BIG 40 R L	**Tr 40x3**	1	98	120	6.80	6530
BIG 40 Q R	BIG 40 Q L	**Tr 40x4**	1	98	120	6.82	6447
BIG 40 P R	BIG 40 P L	**Tr 40x5**	1	98	120	6.83	6360
BIG 40 O R	BIG 40 O L	**Tr 40x6**	1	98	120	6.85	6277
BIG 40 A R	BIG 40 A L	**Tr 40x7**	1	98	120	6.87	6200
BIG 40 I R	--	**Tr 40x10**	1	98	120	6.91	6597
BIG 50 R R	BIG 50 R L	**Tr 50x3**	1	108	150	9.74	10300
BIG 50 Q R	BIG 50 Q L	**Tr 50x4**	1	108	150	9.77	10180
BIG 50 P R	BIG 50 P L	**Tr 50x5**	1	108	150	9.79	10070
BIG 50 O R	BIG 50 O L	**Tr 50x6**	1	108	150	9.82	9965
BIG 50 A R	BIG 50 A L	**Tr 50x8**	1	108	150	9.87	9750
BIG 50 I R	--	**Tr 50x10**	1	108	150	9.92	10600
BIG 60 O R	--	**Tr 60x6**	1	118	180	13.29	14500
BIG 60 N R	--	**Tr 60x7**	1	118	180	13.32	14380
BIG 60 A R	--	**Tr 60x9**	1	118	180	13.36	14130

(1) Ukupna površina nalijeganja izmedju zubi vijka i zubi matice u ravni okomitoj na osu.

Zadržavamo si pravo na izmjene dimenzija i karakteristika bez prethodne najave.

Matica trapezoidna tipa CQA - četvrtasta od čelika

Materijal: EN 10277-3 11 S Mn Pb 37 – 1.0737

Koristi se kao matica za fiksiranje ili manuelna kretanja gdje je opterećenje beznačajno ; što se tiče uparivanja čelik-na-čelik korištena za kretanja pod teretom , ima tendenciju zakočenja . Korišteni materijal može biti zavaren žicom (MIG-MAG) . Ne preporučuje se zavarivanje elektrodom zbog prisustva olova.

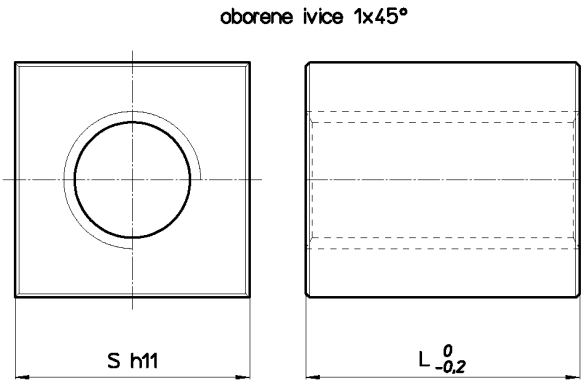

Šifra za maticu **DESNI**	Šifra za maticu **LIJEVI**	**Prečnik po koraku**	br. početaka	**d** mm	**L** mm	**Težina** kg/mt	**At** mm^2 (1)
CQA 10 T R	CQA 10 T L	**Tr 10x2**	1	17	15	0.027	150
CQA 12 A R	CQA 12 A L	**Tr 12x3**	1	25	30	0.123	739
CQA 14 A R	CQA 14 A L	**Tr 14x4**	1	30	35	0.211	658
CQA 16 A R	CQA 16 A L	**Tr 16x4**	1	30	35	0.199	770
CQA 18 A R	CQA 18 A L	**Tr 18x4**	1	35	45	0.353	1131
CQA 20 A R	CQA 20 A L	**Tr 20x4**	1	40	50	0.517	1412
CQA 25 A R	CQA 25 A L	**Tr 25x5**	1	45	55	0.683	1943
CQA 30 A R	CQA 30 A L	**Tr 30x6**	1	50	60	0.877	2544
CQA 35 A R	CQA 35 A L	**Tr 35x6**	1	60	70	1.494	3517
CQA 36 A R	CQA 36 A L	**Tr 36x6**	1	60	70	1.465	3630
CQA 40 A R	CQA 40 A L	**Tr 40x7**	1	60	70	1.347	4013
CQA 50 A R	CQA 50 A L	**Tr 50x8**	1	70	90	2.183	6502
CQA 60 A R	CQA 60 A L	**Tr 60x9**	1	80	100	2.990	8718

Matica trapezoidna tipa QOB - četvrtasta od mesinga

Materijal: EN 12164 CW614N-M

Koristi se kao matica za kretanja s prilično malim opterećenjem , budući da mesing nema veliku nosivost i otpornost na habanje.

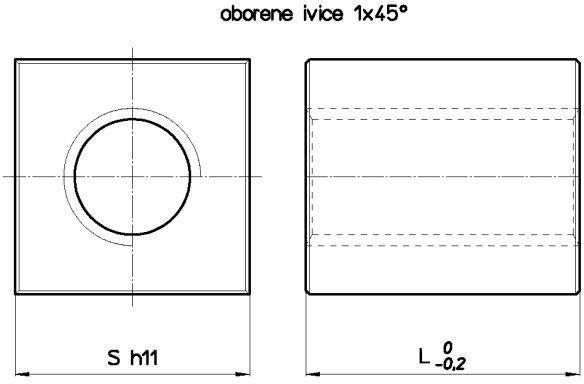

Šifra za maticu **DESNI**	Šifra za maticu **LIJEVI**	**Prečnik po koraku**	br. početaka	**d** mm	**L** mm	**Težina** kg/mt	**At** mm^2 (1)
QOB 10 A R	QOB 10 A L	**Tr 10x3**	1	25	20	0.094	320
QOB 12 A R	QOB 12 A L	**Tr 12x3**	1	25	25	0.110	411
QOB 12 B R	--	**Tr 12x6 (P3)**	2	25	25	0.110	411
QOB 14 R R	QOB 14 R L	**Tr 14x3**	1	25	20	0.076	658
QOB 14 A R	QOB 14 A L	**Tr 14x4**	1	30	35	0.224	658
QOB 16 A R	QOB 16 A L	**Tr 16x4**	1	30	35	0.212	770
QOB 18 A R	QOB 18 A L	**Tr 18x4**	1	35	45	0.379	1131
QOB 20 A R	QOB 20 A L	**Tr 20x4**	1	40	50	0.554	1412
QOB 25 A R	QOB 25 A L	**Tr 25x5**	1	45	55	0.735	1943
QOB 30 A R	QOB 30 A L	**Tr 30x6**	1	50	60	0.952	2544
QOB 35 A R	QOB 35 A L	**Tr 35x6**	1	60	70	1.617	3517
QOB 36 A R	QOB 36 A L	**Tr 36x6**	1	60	70	1.563	3630
QOB 40 A R	QOB 40 A L	**Tr 40x7**	1	60	70	1.465	4013

(1) Ukupna površina nalijeganja izmedju zubi vijka i zubi matice u ravni okomitoj na osu.

Matica trapezoidna tipa CQF – četvrtasta od čelika s rupama

Materijal: EN 10277-3 11 S Mn Pb 37 – 1.0737

Koristi se kao matica za fiksiranje ili za manuelna kretanja gdje je opterečenje beznačajno; što se tiče uparivanja čelik-na-čelik korištena za kretanja pod teretom, ima tendenciju zakočenja.

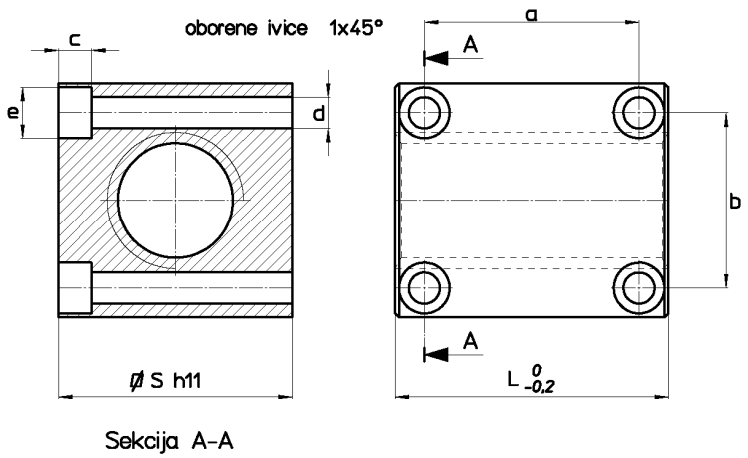

Sekcija A-A

Šifra za maticu **DESNI**	Šifra za maticu **LIJEVI**	**Prečnik po koraku**	br. početaka	**S** mm	**L** mm	**a** mm	**b** mm	**c** mm	**d** mm	**e** mm	Vijci inbus za fiksiranje UNI 5931	**Težina** kg/mt	**At** mm^2 (1)
CQF 12 A R	CQF 12 A L	**Tr 12x3**	1	25	30	20	17	4.2	4	7	M4	0.105	739
CQF 14 A R	CQF 14 A L	**Tr 14x4**	1	30	35	24	20	5.2	5	9,5	M5	0.180	658
CQF 16 A R	CQF 16 A L	**Tr 16x4**	1	35	40	24	21	5.2	5	9,5	M5	0.290	770
CQF 18 A R	CQF 18 A L	**Tr 18x4**	1	35	45	26	24	6.5	6	10	M6	0.305	1131
CQF 20 A R	CQF 20 A L	**Tr 20x4**	1	40	50	38	28	6.5	6	10	M6	0.460	1412
CQF 25 A R	CQF 25 A L	**Tr 25x5**	1	45	55	40	33	6.5	6	10	M6	0.620	1943
CQF 30 A R	CQF 30 A L	**Tr 30x6**	1	50	60	48	38	6.5	6	10	M6	0.805	2544
CQF 35 A R	CQF 35 A L	**Tr 35x6**	1	60	70	55	45	8.5	8	13	M8	1.365	3517
CQF 40 A R	CQF 40 A L	**Tr 40x7**	1	60	70	55	49	8.5	8	9.9	M8 (3)	1.210	4013
CQF 50 A R	CQF 50 A L	**Tr 50x8**	1	70	90	70	60	8.5	8	9.9	M8 (3)	2.060	6502
CQF 60 A R	CQF 60 A L	**Tr 60x9**	1	80	100	80	69	8.5	8	9.9	M8 (3)	2.855	8718

(1) Ukupna površina nalijeganja izmedju zubi vijka i zubi matice u ravni okomitoj na osu.

(3) Specijalni vijak za fiksiranje M8 sa umanjenim prečnikom glave vijka.

Zadržavamo si pravo na izmjene dimenzija i karakteristika bez prethodne najave.

Matica trapezoidna tipa QBF – četvrtasta od bronze sa rupama

Materijal: EN 1982 Cu Sn12-C – CC483K

Matica sa kalajnom bronzom koristi se za kretanja sa skromnim opterećenjem i preporučuje se za olakšano fiksiranje , sa dobrom otpornošću na habanje.

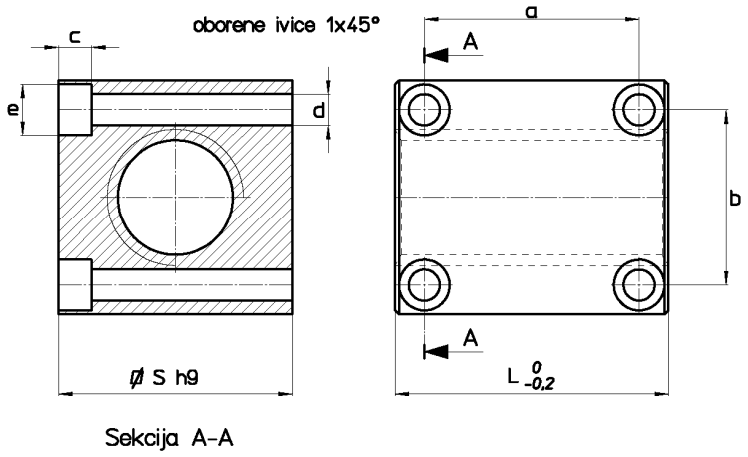

Sekcija A-A

Šifra za maticu **DESNI**	Šifra za maticu **LIJEVI**	**Prečnik po koraku**	br. početaka	**S** mm	**L** mm	**a** mm	**b** mm	**c** mm	**d** mm	**e** mm	Vijci inbus za fiksiranje UNI 5931	**Težina** kg/mt	**At** mm^2 (1)
QBF 16 A R	QBF 16 A L	**Tr 16x4**	1	35	40	26	24	5.2	5	9,5	M5	0.340	770
QBF 20 A R	QBF 20 A L	**Tr 20x4**	1	40	50	38	28	6.5	6	10	M6	0.576	1412
QBF 25 A R	QBF 25 A L	**Tr 25x5**	1	45	55	40	33	6.5	6	10	M6	0.725	1943
QBF 30 A R	QBF 30 A L	**Tr 30x6**	1	50	60	49	38	6.5	6	10	M6	0.977	2544
QBF 40 A R	QBF 40 A L	**Tr 40x7**	1	60	75	55	49	8.5	8	9.9	M8 (3)	1.608	4013

(1) Ukupna površina nalijeganja izmedju zubi vijka i zubi matice u ravni okomitoj na osu.

(3) Specijalni vijak za fiksiranje M8 sa umanjenim prečnikom glave vijka.

Matica trapezoidna tipa FTN – s prirubnicom od bronze

Materijal: EN 1982 Cu Sn5 Zn5 Pb5-C – CC491K

Matica s prirubnicom od bronze prilagodjena za kretanja sa skromnim opterećenjem u odnosu na FXN, HDL i HAL . Preporučuje se dobro podmazivanje. Dimenzije prirubnice je čine savršeno izmjenjivom sa FXN, HDL, HAL i FCS (variraju ukupna dužina i debljina prirubnice). Izvana, FTN su identične sa FXN.

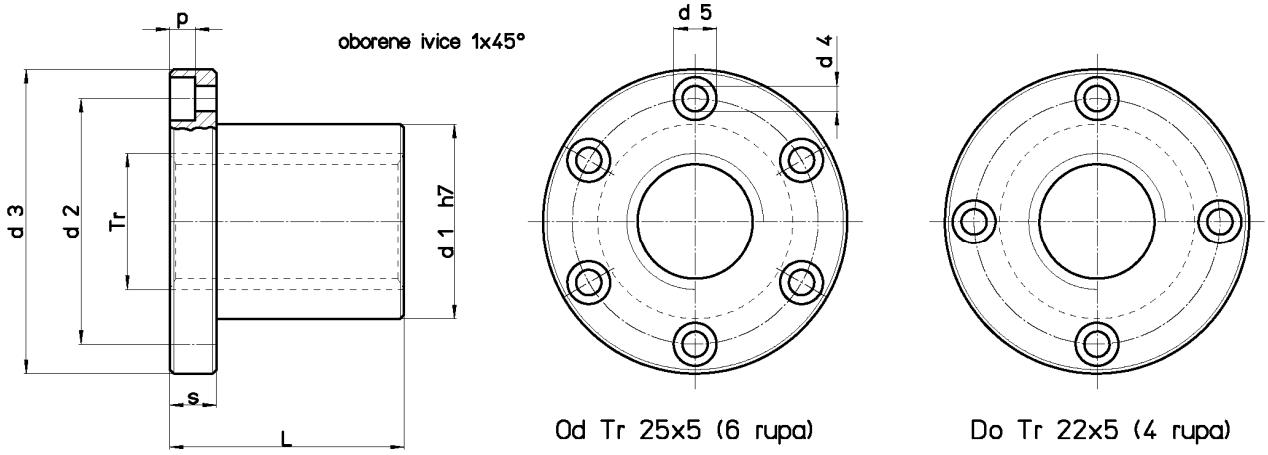

Šifra za maticu **DESNI**	Šifra za maticu **LIJEVI**	**Prečnik po koraku**	br. početaka	**d1** mm	**d2** mm	**d3** mm	**d4** mm	**d5** mm	**p** mm	**L** mm	**s** mm	**br.** rupa za vijke	Vijci za fiksiranje **(klasa 8.8)**	**Težina** kg/mt	**At** mm^2 (1)
FTN 10 A R	FTN 10 A L	**Tr 10x3**	1	18	26	37	4.5	7.5	4.2	22	8	4	M4	0.088	294
FTN 12 A R	FTN 12 A L	**Tr 12x3**	1	18	26	37	4.5	7.5	4.2	22	8	4	M4	0.082	362
FTN 14 A R	FTN 14 A L	**Tr 14x4**	1	20	30	42	5.5	9,5	5.2	25	10	4	M5	0.123	470
FTN 16 A R	FTN 16 A L	**Tr 16x4**	1	22	32	45	5.5	9,5	5.2	30	10	4	M5	0.149	660
FTN 18 A R	FTN 18 A L	**Tr 18x4**	1	25	35	48	5.5	9,5	5.2	35	10	4	M5	0.188	880
FTN 20 A R	FTN 20 A L	**Tr 20x4**	1	30	40	52	5.5	9,5	5.2	40	10	4	M5	0.267	1130
FTN 22 A R	FTN 22 A L	**Tr 22x5**	1	30	40	52	5.5	9,5	5.2	40	10	4	M5	0.247	1225
FTN 25 A R	FTN 25 A L	**Tr 25x5**	1	35	48	62	6.5	11	6.5	45	12	6	M6	0.393	1590
FTN 28 A R	FTN 28 A L	**Tr 28x5**	1	40	53	68	6.5	11	6.5	50	12	6	M6	0.532	2000
FTN 30 R R	FTN 30 R L	**Tr 30x3**	1	40	53	68	6.5	11	6.5	50	12	6	M6	0.482	2238
FTN 30 Q R	FTN 30 Q L	**Tr 30x4**	1	40	53	68	6.5	11	6.5	50	12	6	M6	0.487	2200
FTN 30 P R	FTN 30 P L	**Tr 30x5**	1	40	53	68	6.5	11	6.5	50	12	6	M6	0.492	2160
FTN 30 A R	FTN 30 A L	**Tr 30x6**	1	40	53	68	6.5	11	6.5	50	12	6	M6	0.497	2120
FTN 35 R R	FTN 35 R L	**Tr 35x3**	1	50	63	78	8.5	14	8.5	60	15	6	M8	0.862	3160
FTN 35 Q R	FTN 35 Q L	**Tr 35x4**	1	50	63	78	8.5	14	8.5	60	15	6	M8	0.869	3110
FTN 35 P R	FTN 35 P L	**Tr 35x5**	1	50	63	78	8.5	14	8.5	60	15	6	M8	0.876	3060
FTN 35 A R	FTN 35 A L	**Tr 35x6**	1	50	63	78	8.5	14	8.5	60	15	6	M8	0.883	3015
FTN 35 M R	--	**Tr 35x8**	1	50	63	78	8.5	14	8.5	60	15	6	M8	0.898	2920
FTN 40 R R	FTN 40 R L	**Tr 40x3**	1	55	68	84	8.5	14	8.5	65	15	6	M8	1.030	3930
FTN 40 Q R	FTN 40 Q L	**Tr 40x4**	1	55	68	84	8.5	14	8.5	65	15	6	M8	1.039	3880
FTN 40 P R	FTN 40 P L	**Tr 40x5**	1	55	68	84	8,5	14	8.5	65	15	6	M8	1.048	3828
FTN 40 O R	FTN 40 O L	**Tr 40x6**	1	55	68	84	8.5	14	8.5	65	15	6	M8	1.057	3778
FTN 40 A R	FTN 40 A L	**Tr 40x7**	1	55	68	84	8.5	14	8.5	65	15	6	M8	1.066	3727
FTN 40 M R	--	**Tr 40x8**	1	55	68	84	8.5	14	8.5	65	15	6	M8	1.075	3675
FTN 45 A R	FTN 45 A L	**Tr 45x8**	1	55	72	90	8.5	14	8.5	65	15	6	M8	0.999	4186
FTN 50 R R	FTN 50 R L	**Tr 50x3**	1	65	80	100	10.5	17	10.5	80	20	6	M10	1.679	6095
FTN 50 Q R	FTN 50 Q L	**Tr 50x4**	1	65	80	100	10.5	17	10.5	80	20	6	M10	1.693	6030
FTN 50 P R	FTN 50 P L	**Tr 50x5**	1	65	80	100	10.5	17	10.5	80	20	6	M10	1.707	5970
FTN 50 O R	FTN 50 O L	**Tr 50x6**	1	65	80	100	10.5	17	10.5	80	20	6	M10	1.721	5905
FTN 50 A R	FTN 50 A L	**Tr 50x8**	1	65	80	100	10.5	17	10.5	80	20	6	M10	1.749	5780
FTN 55 A R	--	**Tr 55x9**	1	65	80	100	10.5	17	10.5	80	20	6	M10	1.475	6345
FTN 60 O R	FTN 60 O L	**Tr 60x6**	1	75	95	120	12.5	19	12.5	100	25	6	M12	2.865	8950
FTN 60 N R	FTN 60 N L	**Tr 60x7**	1	75	95	120	12.5	19	12.5	100	25	6	M12	2.886	8875
FTN 60 A R	FTN 60 A L	**Tr 60x9**	1	75	95	120	12.5	19	12.5	100	25	6	M12	2.927	8718

(1) Ukupna površina nalijeganja izmedju zubi vijka i zubi matice u ravni okomitoj na osu.

Zadržavamo si pravo na izmjene dimenzija i karakteristika bez prethodne najave.

Matica trapezoidna tipa FXN – s prirubnicom od bronze

Materijal: EN 1982 Cu Sn12-C – CC483K

Matica od kalajne bronze posebno prilagodjena za kontinuirana kretanja , sa dobrom otpornošću na habanje. Preporučuje se dobro podmazivanje. Dimenzije prirubnice je čine savršeno izmjenjivom sa FTN, HDL, HAL i FCS (variraju ukupna dužina i debljina prirubnice). Izvana, FXN su identične sa FTN.

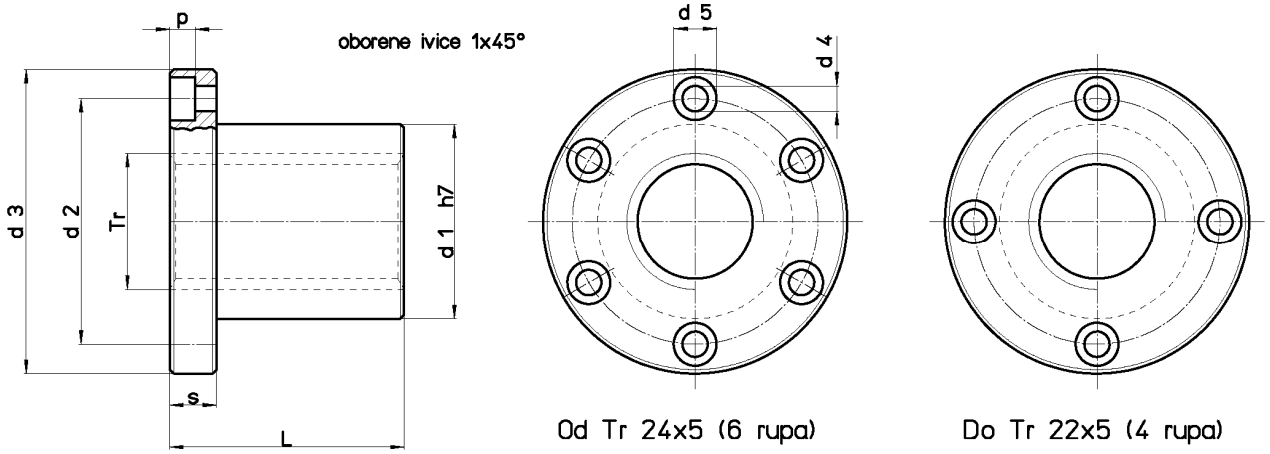

Šifra za maticu **DESNI**	Šifra za maticu **LIJEVI**	**Prečnik po koraku**	br. početaka	**d1** mm	**d2** mm	**d3** mm	**d4** mm	**d5** mm	**p** mm	**L** mm	**s** mm	**br.** rupa za vijke	Vijci za fiksiranje **(klasa 8.8)**	**Težina** kg/mt	**At** mm^2 (1)
FXN 10 A R	FXN 10 A L	**Tr 10x3**	1	18	26	37	4.5	7.5	4.2	22	8	4	M4	0.088	294
FXN 12 A R	FXN 12 A L	**Tr 12x3**	1	18	26	37	4.5	7.5	4.2	22	8	4	M4	0.082	362
FXN 12 B R	--	**Tr 12x6 (P3)**	2	18	26	37	4.5	7.5	4.2	22	8	4	M4	0.082	362
FXN 14 A R	FXN 14 A L	**Tr 14x4**	1	20	30	42	5.5	9,5	5.2	25	10	4	M5	0.123	470
FXN 16 A R	FXN 16 A L	**Tr 16x4**	1	22	32	45	5.5	9,5	5.2	30	10	4	M5	0.149	660
FXN 16 B R	--	**Tr 16x8 (P4)**	2	22	32	45	5.5	9,5	5.2	30	10	4	M5	0.149	660
FXN 18 A R	FXN 18 A L	**Tr 18x4**	1	25	35	48	5.5	9,5	5.2	35	10	4	M5	0.188	880
FXN 20 A R	FXN 20 A L	**Tr 20x4**	1	30	40	52	5.5	9,5	5.2	40	10	4	M5	0.267	1130
FXN 20 B R	--	**Tr 20x8 (P4)**	2	30	40	52	5.5	9,5	5.2	40	10	4	M5	0.267	1130
FXN 20 D R	--	**Tr 20x20 (P5)**	4	30	40	52	5.5	9,5	5.2	40	10	4	M5	0.270	1100
FXN 22 A R	FXN 22 A L	**Tr 22x5**	1	30	40	52	5.5	9,5	5.2	40	10	4	M5	0.247	1225
FXN 24 A R	FXN 24 A L	**Tr 24x5**	1	35	48	62	6.5	11	6.5	45	12	6	M6	0.408	1520
FXN 25 A R	FXN 25 A L	**Tr 25x5**	1	35	48	62	6.5	11	6.5	45	12	6	M6	0.393	1590
FXN 25 B R	--	**Tr 25x10 (P5)**	2	35	48	62	6.5	11	6.5	45	12	6	M6	0.393	1590
FXN 25 E R	--	**Tr 25x25 (P5)**	5	35	48	62	6.5	11	6.5	45	12	6	M6	0.393	1590
FXN 26 A R	FXN 26 A L	**Tr 26x5**	1	35	48	62	6.5	11	6.5	45	12	6	M6	0.378	1660
FXN 28 A R	FXN 28 A L	**Tr 28x5**	1	40	53	68	6.5	11	6.5	50	12	6	M6	0.532	2000
FXN 28 B R	--	**Tr 28x10 (P5)**	2	40	53	68	6.5	11	6.5	50	12	6	M6	0.532	2000
FXN 30 A R	FXN 30 A L	**Tr 30x6**	1	40	53	68	6.5	11	6.5	50	12	6	M6	0.497	2120
FXN 30 B R	--	**Tr 30x12 (P6)**	2	40	53	68	6.5	11	6.5	50	12	6	M6	0.497	2120
FXN 30 F R	--	**Tr 30x30 (P5)**	6	40	53	68	6.5	11	6.5	50	12	6	M6	0.492	2590
FXN 32 A R	FXN 32 A L	**Tr 32x6**	1	40	53	68	6.5	11	6.5	50	12	6	M6	0.455	2277
FXN 35 A R	FXN 35 A L	**Tr 35x6**	1	50	63	78	8.5	14	8.5	60	15	6	M8	0.883	3015
FXN 36 A R	FXN 36 A L	**Tr 36x6**	1	50	63	78	8.5	14	8.5	60	15	6	M8	0.854	3110
FXN 40 A R	FXN 40 A L	**Tr 40x7**	1	55	68	84	8.5	14	8.5	65	15	6	M8	1.066	3727
FXN 40 B R	--	**Tr 40x14 (P7)**	2	55	68	84	8.5	14	8.5	65	15	6	M8	1.066	3727
FXN 40 E R	--	**Tr 40x40 (P8)**	5	55	68	84	8.5	14	8.5	65	15	6	M8	1.075	3675
FXN 44 A R	FXN 44 A L	**Tr 44x7**	1	55	72	90	8.5	14	8.5	65	15	6	M8	1.029	4135
FXN 45 A R	FXN 45 A L	**Tr 45x8**	1	55	72	90	8.5	14	8.5	65	15	6	M8	0.999	4186
FXN 50 A R	FXN 50 A L	**Tr 50x8**	1	65	80	100	10.5	17	10.5	80	20	6	M10	1.749	5780
FXN 55 A R	--	**Tr 55x9**	1	65	80	100	10.5	17	10.5	80	20	6	M10	1.475	6345
FXN 60 A R	FXN 60 A L	**Tr 60x9**	1	75	95	120	12.5	19	12.5	100	25	6	M12	2.927	8718

(1) Ukupna površina nalijeganja izmedju zubi vijka i zubi matice u ravni okomitoj na osu.

Matica trapezoidna tipa FMT – s prirubnicom od bronze

Materijal: EN 1982 Cu Sn12-C – CC483K
Matica od kalajne bronze posebno prilagodjena kontinuiranim kretanjima, sa dobrom otpornošću na habanje.
Preporučuje se dobro podmazivanje.

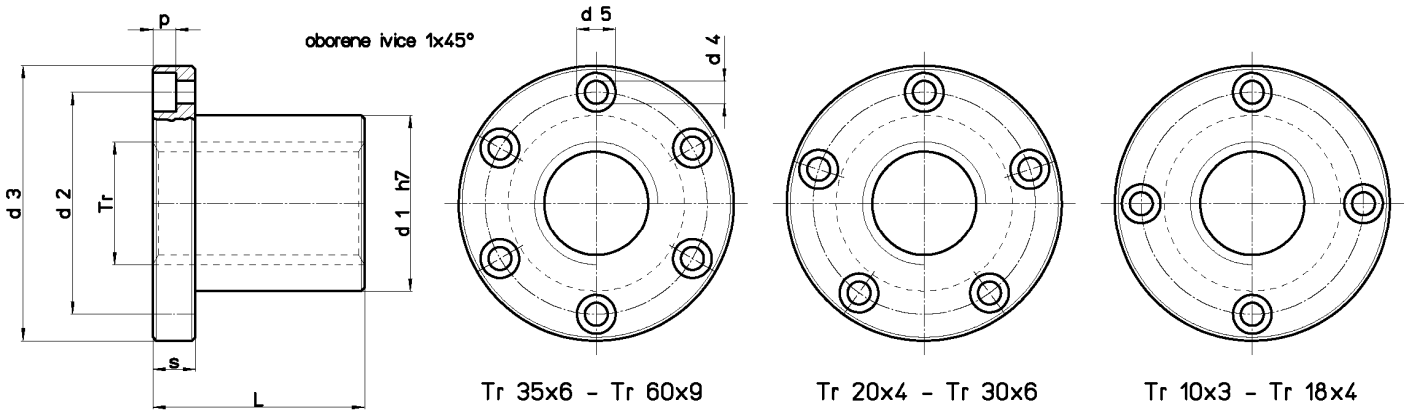

OBRATITI PAŽNJU NA BROJ RUPA ZA VIJKE ZA FIKSIRANJE CPECIFICIRANE U TABELI

Šifra za maticu **DESNI**	Šifra za maticu **LIJEVI**	**Prečnik po koraku**	br. početaka	**d1** mm	**d2** mm	**d3** mm	**d4** mm	**d5** mm	**p** mm	**L** mm	**s** mm	**br.** rupa za vijke	Vijci za fiksiranje **(klasa 8.8)**	**Težina** kg/mt	**At** mm^2 (1)
FMT 10 A R	--	**Tr 10x3**	1	18	26	37	4.5	7.5	4.2	22	8	4	M4	0.088	294
FMT 12 A R	FMT 12 A L	**Tr 12x3**	1	18	26	37	4.5	7.5	4.2	22	8	4	M4	0.082	362
FMT 12 B R	--	**Tr 12x6 (P3)**	2	18	26	37	4.5	7.5	4.2	22	8	4	M4	0.082	362
FMT 14 A R	FMT 14 A L	**Tr 14x4**	1	20	30	42	5.5	9,5	5.2	25	10	4	M5	0.123	470
FMT 16 A R	FMT 16 A L	**Tr 16x4**	1	22	32	45	5.5	9,5	5.2	30	10	4	M5	0.149	660
FMT 16 B R	--	**Tr 16x8 (P4)**	2	22	32	45	5.5	9,5	5.2	30	10	4	M5	0.149	660
FMT 18 A R	FMT 18 A L	**Tr 18x4**	1	25	35	48	5.5	9,5	5.2	35	10	4	M5	0.188	880
FMT 20 A R	FMT 20 A L	**Tr 20x4**	1	30	40	52	5.5	9,5	5.2	40	10	5	M5	0.263	1130
FMT 20 B R	--	**Tr 20x8 (P4)**	2	30	40	52	5.5	9,5	5.2	40	10	5	M5	0.263	1130
FMT 22 A R	FMT 22 A L	**Tr 22x5**	1	30	40	52	5.5	9,5	5.2	40	10	5	M5	0.244	1225
FMT 25 A R	FMT 25 A L	**Tr 25x5**	1	35	48	62	6.5	11	6.5	45	12	5	M6	0.386	1590
FMT 25 B R	--	**Tr 25x10 (P5)**	2	35	48	62	6.5	11	6.5	45	12	5	M6	0.386	1590
FMT 28 A R	FMT 28 A L	**Tr 28x5**	1	40	53	68	6.5	11	6.5	50	12	5	M6	0.538	2000
FMT 30 A R	FMT 30 A L	**Tr 30x6**	1	40	53	68	6.5	11	6.5	50	12	5	M6	0.504	2120
FMT 30 B R	--	**Tr 30x12 (P6)**	2	40	53	68	6.5	11	6.5	50	12	5	M6	0.504	2120
FMT 35 A R	FMT 35 A L	**Tr 35x6**	1	50	63	78	6.5	11	6.5	60	12	6	M6	0.872	3015
FMT 36 A R	FMT 36 A L	**Tr 36x6**	1	50	63	78	6.5	11	6.5	60	12	6	M6	0.845	3110
FMT 40 A R	FMT 40 A L	**Tr 40x7**	1	55	68	84	6.5	11	6.5	65	12	6	M6	1.059	3727
FMT 40 B R	--	**Tr 40x14 (P7)**	2	55	68	84	6.5	11	6.5	65	12	6	M6	1.059	3727
FMT 45 A R	FMT 45 A L	**Tr 45x8**	1	55	72	90	8.5	14	8.5	65	15	6	M8	0.999	4186
FMT 50 A R	FMT 50 A L	**Tr 50x8**	1	65	80	100	8.5	14	8.5	80	15	6	M8	1.679	5780
FMT 55 A R	--	**Tr 55x9**	1	70	95	120	10.5	17	10.5	80	18	6	M10	2.325	6345
FMT 60 A R	FMT 60 A L	**Tr 60x9**	1	75	95	120	10.5	17	10.5	100	18	6	M10	2.701	8718

(1) Ukupna površina nalijeganja izmedju zubi vijka i zubi matice u ravni okomitoj na osu.

Matica trapezoidna tipa HDL – s prirubnicom od bronze

Materijal: EN 1982 Cu Sn12-C – CC483K

Matica s prirubnicom od bronze značajne dužine 3xTr, prilagodjena za rad pod teretom visokih opterečenja i/ili relevantnom brzinom premještanja . Posebno, dužina 3xTr uveliko ograničava habanje . Preporučuje se dobro podmazivanje. Dimenzije prirubnice čine je savršeno izmjenjivom sa FTN , FXN , HAL i FCS (variraju ukupna dužina i debljina prirubnice).

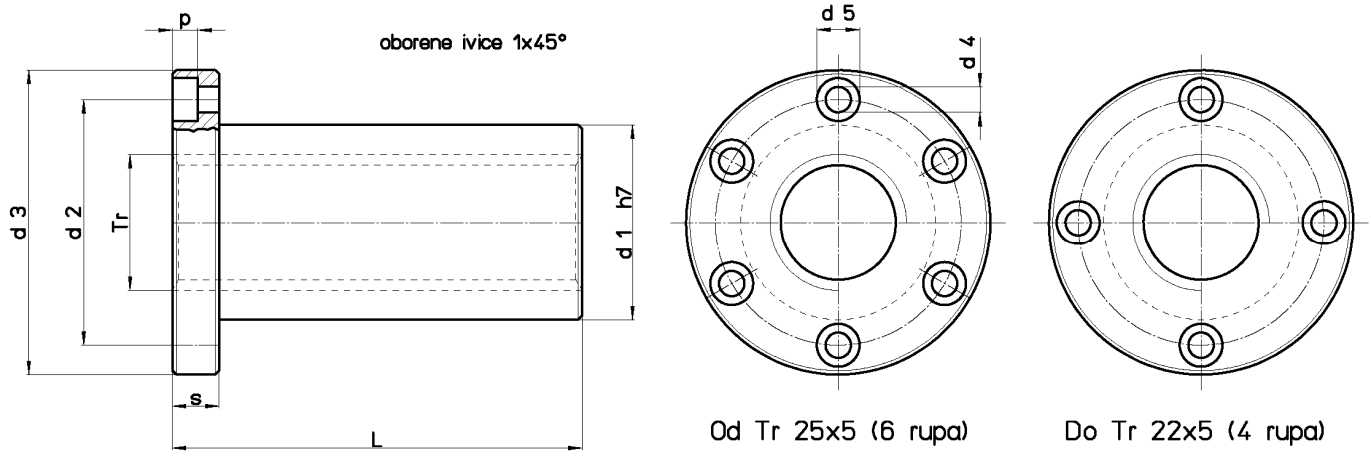

Šifra za maticu **DESNI**	Šifra za maticu **LIJEVI**	**Prečnik po koraku**	br. početaka	**d1** mm	**d2** mm	**d3** mm	**d4** mm	**d5** mm	**p** mm	**L** mm	**s** mm	**br.** rupa za vijke	Vijci za fiksiranje **(klasa 8.8)**	**Težina** kg/mt	**At** mm^2 (1)
HDL 14 A R	HDL 14 A L	**Tr 14x4**	1	20	30	42	5.5	9,5	5.2	42	10	4	M5	0.151	790
HDL 16 A R	HDL 16 A L	**Tr 16x4**	1	22	32	45	5.5	9,5	5.2	48	10	4	M5	0.183	1056
HDL 16 B R	--	**Tr 16x8 (P4)**	2	22	32	45	5.5	9,5	5.2	48	10	4	M5	0.183	1056
HDL 18 A R	HDL 18 A L	**Tr 18x4**	1	25	35	48	5.5	9,5	5.2	54	10	4	M5	0.233	1356
HDL 20 A R	HDL 20 A L	**Tr 20x4**	1	30	40	52	5.5	9,5	5.2	60	12	4	M5	0.368	1696
HDL 20 B R	--	**Tr 20x8 (P4)**	2	30	40	52	5.5	9,5	5.2	60	12	4	M5	0.368	1696
HDL 22 A R	HDL 22 A L	**Tr 22x5**	1	30	40	52	5.5	9,5	5.2	60	12	4	M5	0.338	1838
HDL 25 A R	HDL 25 A L	**Tr 25x5**	1	35	48	62	6.5	11	6.5	75	15	6	M6	0.586	2650
HDL 25 B R	--	**Tr 25x10 (P5)**	2	35	48	62	6.5	11	6.5	75	15	6	M6	0.586	2650
HDL 25 E R	--	**Tr 25x25 (P5)**	5	35	48	62	6.5	11	6.5	75	15	6	M6	0.586	2650
HDL 28 A R	HDL 28 A L	**Tr 28x5**	1	40	53	68	6.5	11	6.5	90	18	6	M6	0.903	3600
HDL 28 B R	--	**Tr 28x10 (P5)**	2	40	53	68	6.5	11	6.5	90	18	6	M6	0.903	3600
HDL 30 A R	HDL 30 A L	**Tr 30x6**	1	40	53	68	6.5	11	6.5	90	18	6	M6	0.841	3816
HDL 30 B R	--	**Tr 30x12 (P6)**	2	40	53	68	6.5	11	6.5	90	18	6	M6	0.841	3816
HDL 30 R R	HDL 30 R L	**Tr 30x3**	1	40	53	68	6.5	11	6.5	90	18	6	M6	0.784	3816
HDL 32 A R	HDL 32 A L	**Tr 32x6**	1	40	53	68	6.5	11	6.5	90	18	6	M6	0.765	4100
HDL 35 A R	HDL 35 A L	**Tr 35x6**	1	50	63	78	8.5	14	8.5	105	20	6	M8	1.439	5277
HDL 40 A R	HDL 40 A L	**Tr 40x7**	1	55	68	84	8.5	14	8.5	120	25	6	M8	1.937	6880
HDL 40 I R	--	**Tr 40x10**	1	55	68	84	8.5	14	8.5	120	25	6	M8	1.986	6597
HDL 40 B R	--	**Tr 40x14 (P7)**	2	55	68	84	8.5	14	8.5	120	25	6	M8	1.937	6597
HDL 40 Q R	--	**Tr 40x4**	1	55	68	84	8.5	14	8.5	120	25	6	M8	1.929	6597
HDL 50 O R	--	**Tr 50x6**	1	65	80	100	10.5	17	10.5	150	30	6	M10	3.007	10840
HDL 50 A R	HDL 50 A L	**Tr 50x8**	1	65	80	100	10.5	17	10.5	150	30	6	M10	3.075	10840
HDL 50 I R	--	**Tr 50x10**	1	65	80	100	10.5	17	10.5	150	30	6	M10	3.127	10600
HDL 60 A R	HDL 60 A L	**Tr 60x9**	1	75	95	120	12.5	19	12.5	180	35	6	M12	4.797	15700

(1) Ukupna površina nalijeganja izmedju zubi vijka i zubi matice u ravni okomitoj na osu.

Matica trapezoidna tipa CBC – s prirubnicom od bronze

Materijal: EN 1982 Cu Sn12-C – CC483K

Matica s prirubnicom od bronze prilagodjena kretanjima pod skromnim opterečenjem u odnosu na FXN, HDL i HAL. Preporučuje se dobro podmazivanje

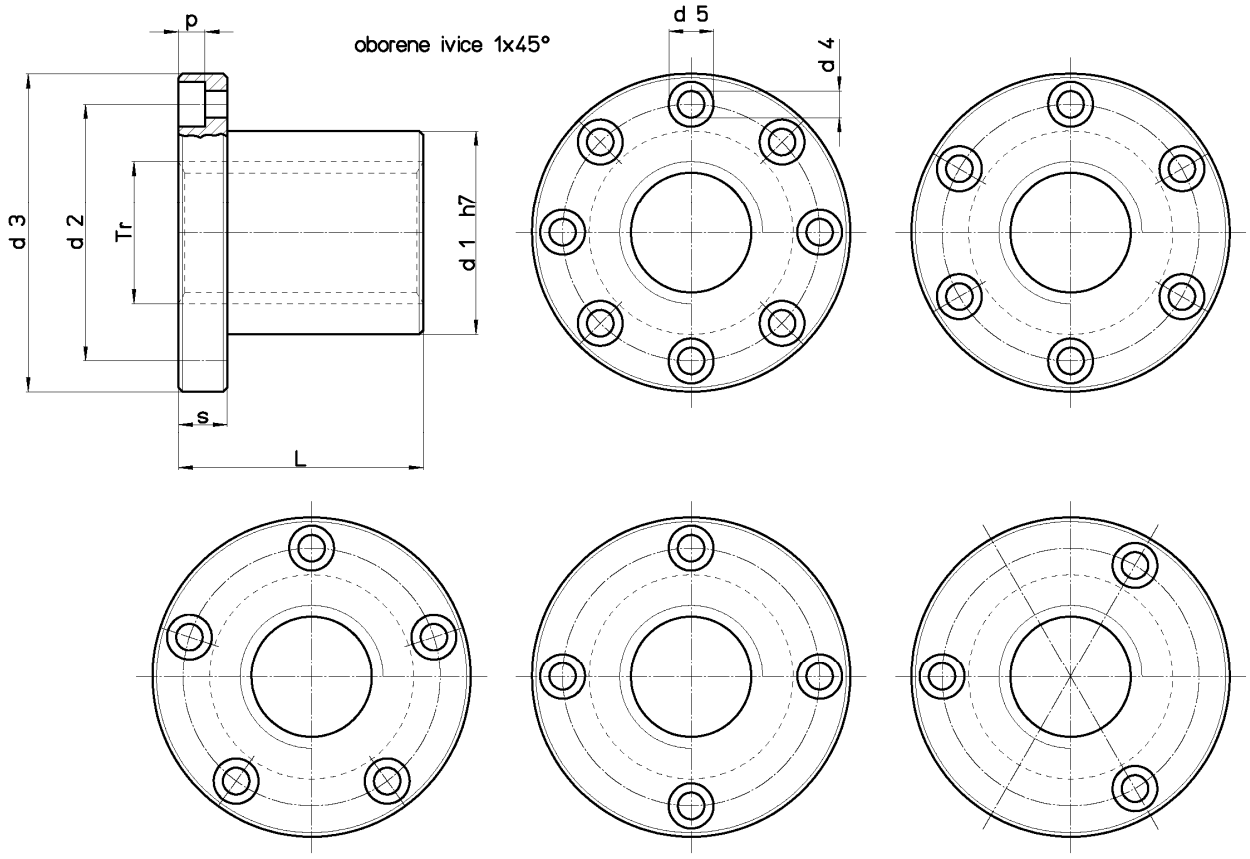

OBRATITI PAŽNJU NA BROJ RUPA ZA VIJKE ZA FIKSIRANJE SPECIFICIRANE U TABELI

Šifra za maticu **DESNI**	Šifra za maticu **LIJEVI**	**Prečnik po koraku**	br. početaka	**d1** mm	**d2** mm	**d3** mm	**d4** mm	**d5** mm	**p** mm	**L** mm	**s** mm	**br.** rupa za vijke	Vijci za fiksiranje **(klasa 8.8)**	**Težina** kg/mt	**At** mm^2 (1)
CBC 10 A R	CBC 10 A L	**Tr 10x3**	1	16	24	32	4.5	7.5	4.2	20	8	3	M4	0.062	267
CBC 12 A R	CBC 12 A L	**Tr 12x3**	1	18	26	35	4.5	7.5	4.2	22	8	4	M4	0.074	362
CBC 14 A R	CBC 14 A L	**Tr 14x4**	1	20	30	40	5.5	9,5	5.2	25	10	4	M5	0.111	470
CBC 16 A R	CBC 16 A L	**Tr 16x4**	1	22	32	42	5.5	9,5	5.2	30	10	4	M5	0.131	660
CBC 18 A R	CBC 18 A L	**Tr 18x4**	1	25	35	45	5.5	9,5	5.2	35	10	4	M5	0.168	880
CBC 20 A R	CBC 20 A L	**Tr 20x4**	1	30	40	50	5.5	9,5	5.2	40	10	5	M5	0.248	1130
CBC 25 A R	CBC 25 A L	**Tr 25x5**	1	35	48	60	6.5	11	6.5	45	12	5	M6	0.380	1590
CBC 28 A R	CBC 28 A L	**Tr 28x5**	1	40	53	65	6.5	11	6.5	50	12	5	M6	0.505	2000
CBC 30 A R	CBC 30 A L	**Tr 30x6**	1	40	53	65	6.5	11	6.5	50	12	5	M6	0.470	2120
CBC 35 A R	CBC 35 A L	**Tr 35x6**	1	50	63	75	6.5	11	6.5	60	12	6	M6	0.815	3015
CBC 36 A R	CBC 36 A L	**Tr 36x6**	1	50	63	75	6.5	11	6.5	60	12	6	M6	0.786	3110
CBC 40 A R	CBC 40 A L	**Tr 40x7**	1	55	68	80	6.5	11	6.5	65	12	6	M6	0.971	3727
CBC 45 A R	CBC 45 A L	**Tr 45x8**	1	60	73	85	6.5	11	6.5	80	12	8	M6	1.254	5152
CBC 50 A R	CBC 50 A L	**Tr 50x8**	1	65	78	90	6.5	11	6.5	80	12	8	M6	1.372	5780
CBC 55 A R	--	**Tr 55x9**	1	70	85	100	8.5	14	8.5	95	15	6	M8	1.893	7534
CBC 60 A R	CBC 60 A L	**Tr 60x9**	1	75	90	105	8.5	14	8.5	95	15	6	M8	2.042	8282
CBC 70 A R	CBC 70 A L	**Tr 70x10**	1	90	105	120	8.5	14	8.5	120	18	8	M8	3.715	8742
CBC 80 A R	CBC 80 A L	**Tr 80x10**	1	100	115	130	8.5	14	8.5	120	18	8	M8	4.178	14137
CBC 90 A R	--	**Tr 90x12**	1	120	135	150	10.5	0	0	140	25	8	M10	8.122	18604
CBC A0 A R	--	**Tr 100x12**	1	130	155	180	12.5	0	0	160	30	8	M12	11.561	23775
CBC C0 A R	--	**Tr 120x14**	1	150	170	195	14.5	0	0	180	35	8	M14	15.027	32148

(1) Ukupna površina nalijeganja izmedju zubi vijka i zubi matice u ravni okomitoj na osu.

Matica trapezoidna tipa FFR – s prirubnicom od bronze

Materijal: EN 1982 Cu Sn5 Zn5 Pb5-C – CC491K

Matica s prirubnicom od bronze posebno prilagodjena kontinuiranim kretanjima, sa dobrom otpornošću na habanje . Preporučuje se dobro podmazivanje.

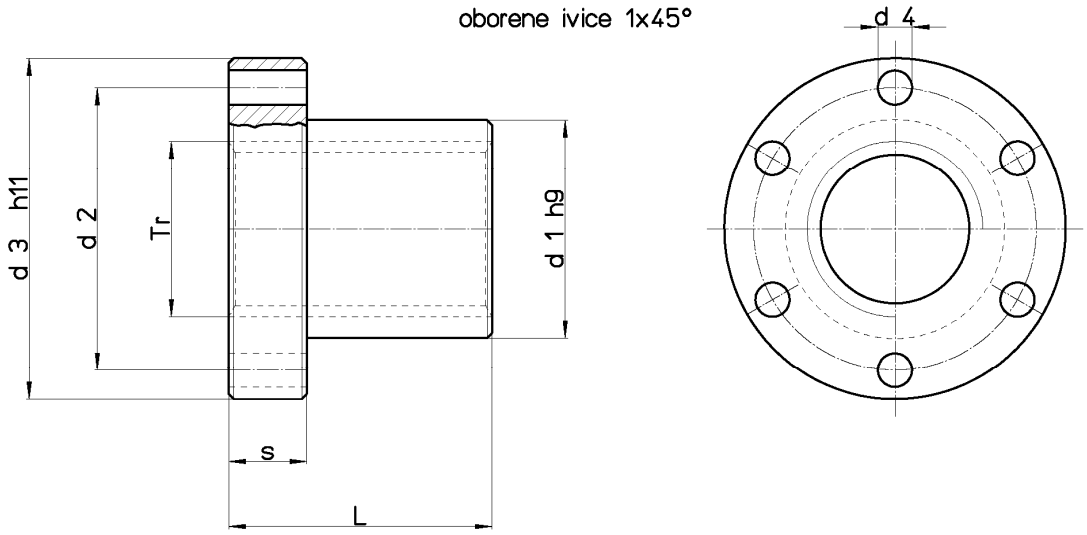

Šifra za maticu **DESNI**	Šifra za maticu **LIJEVI**	**Prečnik po koraku**	br. početaka	**d1** mm	**d2** mm	**d3** mm	**d4** mm	**L** mm	**S** mm	**br.** rupa za vijke	Vijci na fiksiranje **(klasa 8.8)**	**Težina** kg/mt	**At** mm^2 (1)
FFR 10 T R	FFR 10 T L	**Tr 10x2**	1	25	34	42	5	25	10	6	M4	0,164	250
FFR 10 J R	--	**Tr 10x4 (P2)**	2	25	34	42	5	25	10	6	M4	0,164	250
FFR 12 A R	FFR 12 A L	**Tr 12x3**	1	28	38	48	6	35	12	6	M5	0,276	400
FFR 12 B R	--	**Tr 12x6 (P3)**	2	28	38	48	6	35	12	6	M5	0,276	400
FFR 14 R R	FFR 14 R L	**Tr 14x3**	1	28	38	48	6	35	12	6	M5	0,272	460
FFR 14 B R	--	**Tr 14x6 (P3)**	2	28	38	48	6	35	12	6	M5	0,272	460
FFR 16 A R	FFR 16 A L	**Tr 16x4**	1	28	38	48	6	35	12	6	M5	0,260	530
FFR 16 B R	--	**Tr 16x8 (P4)**	2	28	38	48	6	35	12	6	M5	0,260	530
FFR 18 A R	FFR 18 A L	**Tr 18x4**	1	28	38	48	6	35	12	6	M5	0,247	610
FFR 18 B R	--	**Tr 18x8 (P4)**	2	28	38	48	6	35	12	6	M5	0,247	610
FFR 20 A R	FFR 20 A L	**Tr 20x4**	1	32	45	55	6.5	44	12	6	M6	0.370	870
FFR 20 B R	--	**Tr 20x8 (P4)**	2	32	45	55	6.5	44	12	6	M6	0.370	870
FFR 22 A R	FFR 22 A L	**Tr 22x5**	1	32	45	55	6.5	44	12	6	M6	0.360	1030
FFR 22 B R	--	**Tr 22x10 (P5)**	2	32	45	55	6.5	44	12	6	M6	0.360	1030
FFR 24 A R	FFR 24 A L	**Tr 24x5**	1	32	45	55	6.5	44	12	6	M6	0.337	1040
FFR 24 B R	--	**Tr 24x10 (P5)**	2	32	45	55	6.5	44	12	6	M6	0.337	1040
FFR 26 A R	FFR 26 A L	**Tr 26x5**	1	38	50	62	6.5	46	14	6	M6	0.516	1280
FFR 26 B R	--	**Tr 26x10 (P5)**	2	38	50	62	6.5	46	14	6	M6	0.516	1280
FFR 28 A R	FFR 28 A L	**Tr 28x5**	1	38	50	62	6.5	46	14	6	M6	0.472	1200
FFR 28 B R	--	**Tr 28x10 (P5)**	2	38	50	62	6.5	46	14	6	M6	0.472	1200
FFR 30 A R	FFR 30 A L	**Tr 30x6**	1	38	50	62	6.5	46	14	6	M6	0.421	1370
FFR 30 B R	--	**Tr 30x12 (P6)**	2	38	50	62	6.5	46	14	6	M6	0.421	1370
FFR 32 A R	FFR 32 A L	**Tr 32x6**	1	45	58	70	6.5	54	16	6	M6	0.779	1710
FFR 32 B R	--	**Tr 32x12 (P6)**	2	45	58	70	6.5	54	16	6	M6	0.779	1710
FFR 36 A R	FFR 36 A L	**Tr 36x6**	1	45	58	70	6.5	54	16	6	M6	0.694	1950
FFR 36 B R	--	**Tr 36x12 (P6)**	2	45	58	70	6.5	54	16	6	M6	0.694	1950
FFR 40 A R	FFR 40 A L	**Tr 40x7**	1	63	78	95	8.5	66	16	6	M8	1.788	2650
FFR 40 B R	--	**Tr 40x14 (P7)**	2	63	78	95	8.5	66	16	6	M8	1.788	2650
FFR 44 A R	FFR 44 A L	**Tr 44x7**	1	63	78	95	8.5	66	16	6	M8	1.657	2940
FFR 50 A R	FFR 50 A L	**Tr 50x8**	1	72	90	110	10.5	75	18	6	M10	2.500	4540
FFR 60 A R	FFR 60 A L	**Tr 60x9**	1	88	110	130	12.5	90	20	6	M12	4.260	5490
FFR 70 A R	FFR 70 A L	**Tr 70x10**	1	95	120	140	12.5	105	22	6	M12	5.303	7500
FFR 80 A R	FFR 80 A L	**Tr 80x10**	1	105	130	150	12.5	120	24	6	M12	6.094	9710

(1) Ukupna površina nalijeganja izmedju zubi vijka i zubi matice u ravni okomitoj na osu.

Matica trapezoidna tipa FHD – s prirubnicom od bronze

Materijal: EN 1982 Cu Sn12-C – CC483K

Matica od kalajne bronze posebno prilagodjena kontinuiranim kretanjima, sa dobrom otpornošću na habanje. Dimenzije prirubnice je čine savršeno izmjenjivom sa FTN , FXN , HAL i FCS (variraju ukupna dužina i debljina prirubnice). Matice FHD imaju dužinu 2 puta nominalnog prečnika vijka i debljinu prirubnice veću u odnosu na FXN . Preporučuje se dobro podmazivanje.

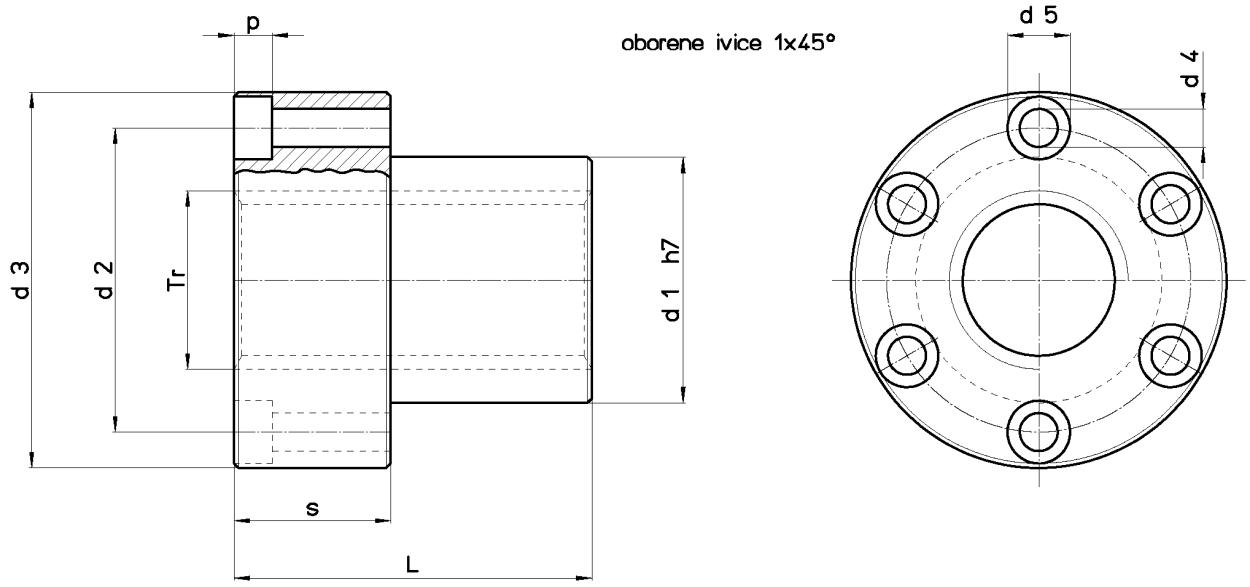

Šifra za maticu **DESNI**	Šifra za maticu **LIJEVI**	**Prečnik po koraku**	br. početaka	**d1** mm	**d2** mm	**d3** mm	**d4** mm	**d5** mm	**p** mm	**L** mm	**s** mm	**br.** rupa za vijke	Vijci za fiksiranje **(klasa 8.8)**	**Težina** kg/mt	**At** mm^2 (1)
FHD 25 E R	--	**Tr 25x25 (P5)**	5	35	48	62	6.5	11	6.5	50	20	6	M6	0.581	1767
FHD 40 E R	--	**Tr 40x40 (P8)**	5	55	68	84	8.5	14	8.5	80	35	6	M8	1.849	4523

(1) Ukupna površina nalijeganja izmedju zubi vijka i zubi matice u ravni okomitoj na osu.

Zadržavamo si pravo na izmjene dimenzija i karakteristika bez prethodne najave.

Trapezoidal nut type FUE - Flanged bronze

Materijal: EN 1982 Cu Sn7 Zn4 Pb7-C – CC493K

Matica s prirubnicom od bronze posebno prilagodjena kontinuiranim kretanjima, sa dobrom otpornošću na habanje . Preporučuje se dobro podmazivanje.

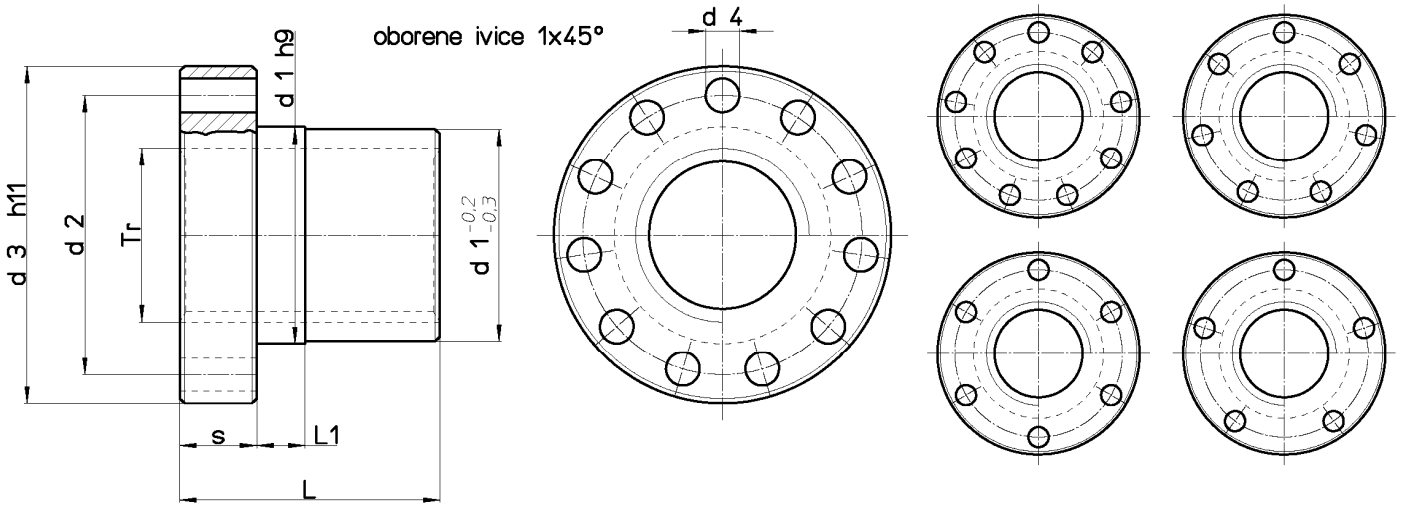

Šifra za maticu **DESNI**	Šifra za maticu **LIJEVI**	**Prečnik po koraku**	br. početaka	**d1** mm	**d2** mm	**d3** mm	**d4** mm	**L** mm	**L1** mm	**S** mm	**br.** rupa za vijke	Vijci na fiksiranje **(klasa 8.8)**	**Težina** kg/mt	**At** mm^2 (1)
FUE 10 T R	FUE 10 T L	**Tr 10x2**	1	25	34	42	5	25	6	10	5	M4	0.164	250
FUE 10 J R	--	**Tr 10x4 (P2)**	2	25	34	42	5	25	6	10	5	M4	0.164	250
FUE 12 A R	FUE 12 A L	**Tr 12x3**	1	28	38	48	6	35	8	12	6	M5	0.271	400
FUE 12 B R	--	**Tr 12x6 (P3)**	2	28	38	48	6	35	8	12	6	M5	0.271	400
FUE 14 R R	FUE 14 R L	**Tr 14x3**	1	28	38	48	6	35	8	12	6	M5	0.259	460
FUE 14 B R	--	**Tr 14x6 (P3)**	2	28	38	48	6	35	8	12	6	M5	0.259	460
FUE 16 A R	FUE 16 A L	**Tr 16x4**	1	28	38	48	6	35	8	12	6	M5	0.248	530
FUE 16 B R	--	**Tr 16x8 (P4)**	2	28	38	48	6	35	8	12	6	M5	0.248	530
FUE 18 A R	FUE 18 A L	**Tr 18x4**	1	28	38	48	6	35	8	12	6	M5	0.232	610
FUE 18 B R	--	**Tr 18x8 (P4)**	2	28	38	48	6	35	8	12	6	M5	0.232	610
FUE 20 A R	FUE 20 A L	**Tr 20x4**	1	32	45	55	6.5	44	8	12	7	M6	0.350	870
FUE 20 B R	--	**Tr 20x8 (P4)**	2	32	45	55	6.5	44	8	12	7	M6	0.350	870
FUE 22 A R	FUE 22 A L	**Tr 22x5**	1	32	45	55	6.5	44	8	12	7	M6	0.331	1030
FUE 22 B R	--	**Tr 22x10 (P5)**	2	32	45	55	6.5	44	8	12	7	M6	0.331	1030
FUE 24 A R	FUE 24 A L	**Tr 24x5**	1	32	45	55	6.5	44	8	12	7	M6	0.305	1040
FUE 24 B R	--	**Tr 24x10 (P5)**	2	32	45	55	6.5	44	8	12	7	M6	0.305	1040
FUE 26 A R	FUE 26 A L	**Tr 26x5**	1	38	50	62	6.5	46	8	14	7	M6	0.480	1280
FUE 26 B R	--	**Tr 26x10 (P5)**	2	38	50	62	6.5	46	8	14	7	M6	0.480	1280
FUE 28 A R	FUE 28 A L	**Tr 28x5**	1	38	50	62	6.5	46	8	14	7	M6	0.448	1200
FUE 28 B R	--	**Tr 28x10 (P5)**	2	38	50	62	6.5	46	8	14	7	M6	0.448	1200
FUE 30 A R	FUE 30 A L	**Tr 30x6**	1	38	50	62	6.5	46	8	14	7	M6	0.420	1370
FUE 30 B R	--	**Tr 30x12 (P6)**	2	38	50	62	6.5	46	8	14	7	M6	0.420	1370
FUE 32 A R	FUE 32 A L	**Tr 32x6**	1	45	58	70	6.5	54	10	16	7	M6	0.717	1710
FUE 32 B R	--	**Tr 32x12 (P6)**	2	45	58	70	6.5	54	10	16	7	M6	0.717	1710
FUE 36 A R	FUE 36 A L	**Tr 36x6**	1	45	58	70	6.5	54	10	16	7	M6	0.620	1950
FUE 36 B R	--	**Tr 36x12 (P6)**	2	45	58	70	6.5	54	10	16	7	M6	0.620	1950
FUE 40 A R	FUE 40 A L	**Tr 40x7**	1	63	78	95	8.5	66	12	16	9	M8	1.682	2650
FUE 40 B R	--	**Tr 40x14 (P7)**	2	63	78	95	8.5	66	12	16	9	M8	1.682	2650
FUE 44 A R	FUE 44 A L	**Tr 44x7**	1	63	78	95	8.5	66	12	16	9	M8	1.535	2940
FUE 50 A R	FUE 50 A L	**Tr 50x8**	1	72	90	110	10.5	75	14	18	11	M10	2.283	4540
FUE 60 A R	FUE 60 A L	**Tr 60x9**	1	88	110	130	12.5	90	16	20	11	M12	3.912	5490
FUE 70 A R	FUE 70 A L	**Tr 70x10**	1	95	120	140	12.5	105	18	22	11	M12	4.799	7500
FUE 80 A R	FUE 80 A L	**Tr 80x10**	1	105	130	150	12.5	120	20	24	11	M12	6.052	9710

(1) Ukupna površina nalijeganja izmedju zubi vijka i zubi matice u ravni okomitoj na osu.

Trapezoidal nut type FSF - Flanged bronze

Materijal: EN 1982 Cu Sn7 Zn5 Pb7-C – CC493K

Matica s prirubnicom od bronze posebno prilagodjena kontinuiranim kretanjima, sa dobrom otpornošću na habanje . Preporučuje se dobro podmazivanje.

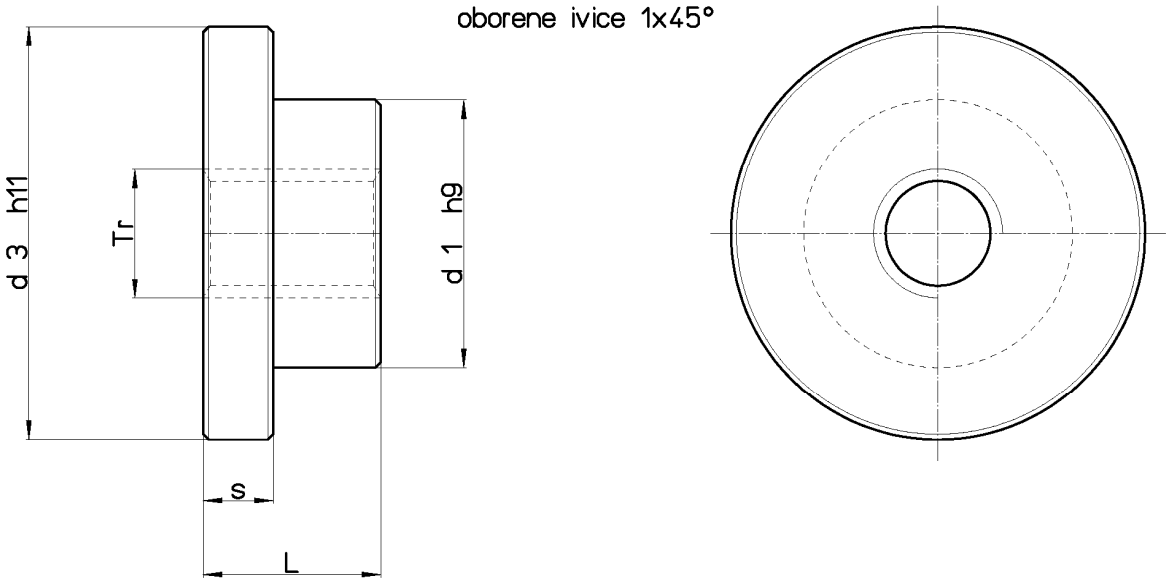

Šifra za maticu **DESNI**	Šifra za maticu **LIJEVI**	**Prečnik po koraku**	br. početaka	**d1** mm	**d3** mm	**L** mm	**S** mm	**Težina** kg/mt	**At** mm^2 (1)
FSF 10 T R	FSF 10 T L	**Tr 10x2**	1	20	35	15	6	0.067	150
FSF 10 J R	--	**Tr 10x4 (P2)**	2	20	35	15	6	0.067	150
FSF 12 A R	FSF 12 A L	**Tr 12x3**	1	24	42	20	7	0.121	228
FSF 12 B R	--	**Tr 12x6 (P3)**	2	24	42	20	7	0.121	228
FSF 14 R R	FSF 14 R L	**Tr 14x3**	1	30	52	24	10	0.248	315
FSF 16 A R	FSF 16 A L	**Tr 16x4**	1	30	52	24	10	0.241	363
FSF 16 B R	--	**Tr 16x8 (P4)**	2	30	52	24	10	0.241	363
FSF 20 A R	FSF 20 A L	**Tr 20x4**	1	38	62	26	11	0.384	514
FSF 20 B R	--	**Tr 20x8 (P4)**	2	38	62	26	11	0.384	514
FSF 24 A R	FSF 24 A L	**Tr 24x5**	1	50	77	33	13	0.775	780
FSF 24 B R	--	**Tr 24x10 (P5)**	2	50	77	33	13	0.775	780
FSF 30 A R	FSF 30 A L	**Tr 30x6**	1	58	90	48	15	1.368	1430
FSF 30 B R	--	**Tr 30x12 (P6)**	2	58	90	48	15	1.368	1430
FSF 36 A R	FSF 36 A L	**Tr 36x6**	1	80	115	60	20	3.166	2166
FSF 36 B R	--	**Tr 36x12 (P6)**	2	80	115	60	20	3.166	2166
FSF 40 A R	FSF 40 A L	**Tr 40x7**	1	80	140	65	20	4.129	2610
FSF 40 B R	--	**Tr 40x14 (P7)**	2	80	140	65	20	4.129	2610
FSF 50 A R	FSF 50 A L	**Tr 50x8**	1	90	170	70	20	5.808	4237

(1) Ukupna površina nalijeganja izmedju zubi vijka i zubi matice u ravni okomitoj na osu.

Matica trapezoidna tipa CDF – dupla, s prirubnicom od bronze

Materijal: EN 1982 Cu Sn12-C – CC483K

Matica od kalajne bronze posebno prilagodjena za kontinuirana kretanja , sa dobrom otpornošću na habanje. Matice CDF omogučavaju podešavanje kretanja izmedju vijka i matice. Nije moguće raditi sa "preopterečenjem" matica (preopterečenje je moguče samo kada se koriste kuglični vijci). Preporučuje se dobro podmazivanje . Ako je neophodno , zatražite instrukcije montaže od našeg Tehničkog odjela.

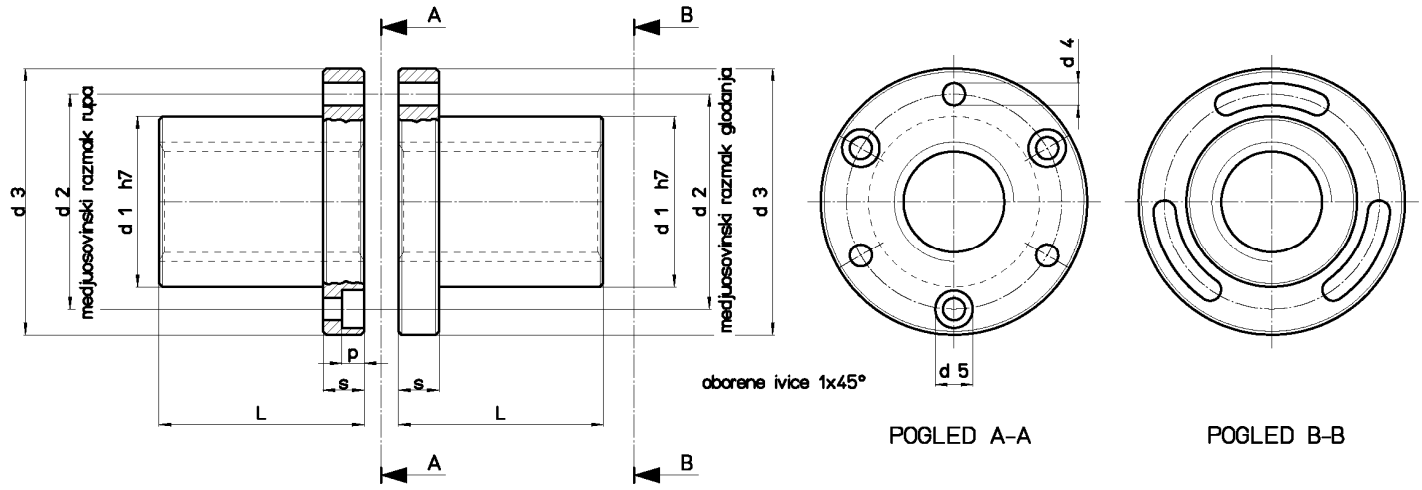

Šifra za maticu **DESNI**	Šifra za maticu **LIJEVI**	**Prečnik po koraku**	br. početaka	**d1** mm	**d2** mm	**d3** mm	**d4** mm	**d5** mm	**p** mm	**L** mm	**s** mm	**br.** rupa za vijke	Vijci za fiksiranje **(klasa 8.8)**	**Težina** kg/mt	**At** mm^2 (1)
CDF 25 B R	--	**Tr 25x10 (P5)**	2	35	48	62	6.5	11	6.5	45	12	6	M6	0.786	1590
CDF 25 E R	--	**Tr 25x25 (P5)**	5	35	48	62	6.5	11	6.5	45	12	6	M6	0.786	1590
CDF 28 B R	--	**Tr 28x10 (P5)**	2	40	53	68	6.5	11	6.5	50	12	6	M6	1.064	2000

(1) Ukupna površina nalijeganja izmedju zubi vijka i zubi matice u ravni okomitoj na osu.

Instrukcije za montažu:

1. Matice se isporučuju u paru, medjusobno povezane. Montiraju se ostajući u parovima. Na vanjskom cilindričnom dijelu prirubnice, svaki par matice ima jedan označen urez radi ispravne montaže ; ovaj urez se mora odmah identifikovati i pratiti u toku montaže, kako je navedeno u nastavku.
2. Kao prvo, identifikovati maticu za fiksiranje : matica je sa šest rupa na prirubnici od kojih samo tri imaju mjesta za vijke s cilindričnom glavom sa uvučenim šestouglom (vijci inbus). Druga matica je ona sa žljebovima na prirubnici i ista će biti naknadno pričvršćena.
3. Fiksiranje prve matice u strukturu predvidjenu za njen smještaj : umetnuti vijke s cilindričnom glavom tipa inbus u tri rupe namijenjene za takve vijke, umetnuti maticu u njen smještaj i zavrnuti čvrsto tri vijka, sada je prva matica kompletno pritegnuta u svom sjedištu.
4. Fiksiranje druge matice , one koja omogučava kretanje : identifikovati urez radi ispravne montaže , prisutan na obe matice , približiti drugu maticu prvoj , prirubnica uz prirubnicu . Medjusobnim poravnavanjem ureza radi ispravne montaže , prisutan na prirubnici obeju matica , umetnuti u tri žljeba prirubnice tri vijka koji služe za ugradnju druge matice u strukturu mašine . Zavrnuti tri vijka upravo umetnuta , na način da dvije matice budu priljubljene medjusobno , ali vijke još ne zavrnuti potpuno . Matice moraju medjusobno da rotiraju.
5. Montaža vijka: obezbjediti montažu vijka zavrtanjem istog na dvije matice.
6. Regulacija kretanja: rotirajte drugu maticu u odnosu na prvu na način da imate željeno kretanje, a potom zavrnuti tri vijka koji blokiraju drugu maticu u strukturi.

Matica trapezoidna tipa HAL – s prirubnicom od aluminijske bronze

Materijal: EN 1982 CuAl11Fe6Ni6-C – CC333G

Matica s prirubnicom od bronze značajne dužine 3xTr , prilagodjena za rad sa visokim opterečenjima zahvaljujući ekstremnoj otpornosti aluminijske bronze. Posebna dužina 3xTr omogučava znatno smanjenje habanja. Dimenzije prirubnice čine je savršeno izmjenjivom sa FTN , FXN , HDL i FCS (variraju ukupna dužina i debljina prirubnice). Preporučuje se obilno i kontinuirano podmazivanje HAL u toku upotrebe.

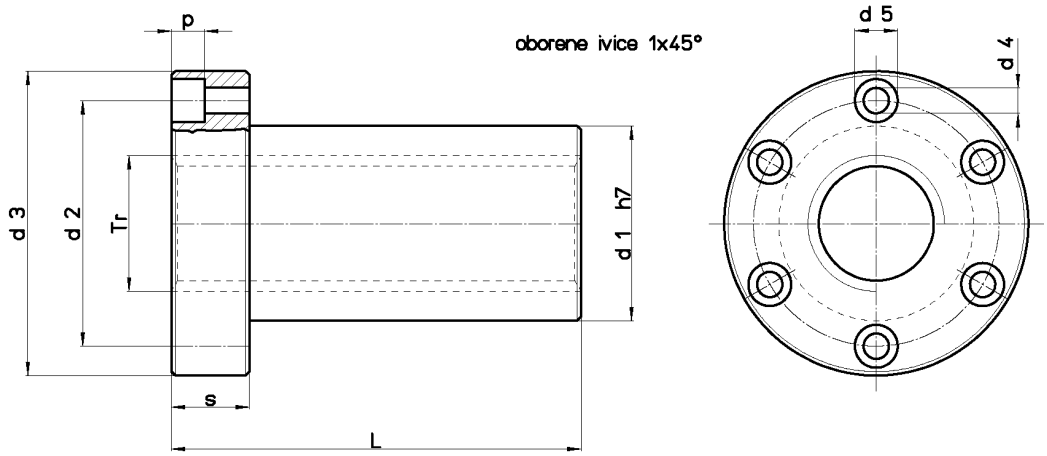

Šifra za maticu **DESNI**	Šifra za maticu **LIJEVI**	**Prečnik po koraku**	br. početaka	**d1** mm	**d2** mm	**d3** mm	**d4** mm	**d5** mm	**p** mm	**L** mm	**s** mm	**br.** rupa za vijke	Vijci za fiksiranje **(klasa 8.8)**	**Težina** kg/mt	**At** mm^2 (1)
HAL 30 A R	HAL 30 A L	**Tr 30x6**	1	40	53	68	6.5	11	6.5	90	18	6	M6	0.712	3816
HAL 35 A R	--	**Tr 35x6**	1	50	63	78	8.5	14	8.5	105	20	6	M8	1.222	5277
HAL 40 A R	HAL 40 A L	**Tr 40x7**	1	55	68	84	8.5	14	8.5	120	25	6	M8	1.622	6880
HAL 40 I R	--	**Tr 40x10**	1	55	68	84	8.5	14	8.5	120	25	6	M8	1.684	6597
HAL 50 A R	HAL 50 A L	**Tr 50x8**	1	65	80	100	10.5	17	10.5	150	30	6	M10	2.590	10840
HAL 50 I R	--	**Tr 50x10**	1	65	80	100	10.5	17	10.5	150	30	6	M10	2.670	10600
HAL 60 A R	--	**Tr 60x9**	1	75	95	118	12.5	19	12.5	180	35	6	M12	3.982	15700

(1) Ukupna površina nalijeganja izmedju zubi vijka i zubi matice u ravni okomitoj na osu.

Zadržavamo si pravo na izmjene dimenzija i karakteristika bez prethodne najave.

Matica trapezoidna tipa MES – šestougaona od čelika

Materijal: EN 10277-3 11SMnPb37 – 1.0737

Matica za fiksiranje posebno pogodna zahvaljujući šestougaonom obliku . Nije prilagodjena kretanjima pod teretom ; što se tiče uparivanja čelik-na-čelik ima tendenciju zakočenja . Mogu biti zavarene žicom (MIG-MAG) . Ne preporučuje se zavarivanje elektrodom zbog prisustva olova.

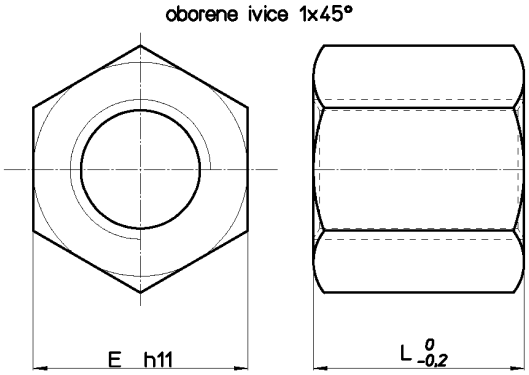

Šifra za maticu **DESNI**	Šifra za maticu **LIJEVI**	**Prečnik po koraku**	br. početaka	**E** mm	**L** mm	**Težina** kg/mt	**At** mm^2 (1)
MES 10 T R	MES 10 T L	**Tr 10x2**	1	17	15	0.023	150
MES 10 A R	MES 10 A L	**Tr 10x3**	1	17	15	0.021	240
MES 12 A R	MES 12 A L	**Tr 12x3**	1	19	18	0.027	296
MES 12 B R	--	**Tr 12x6 (P3)**	2	19	18	0.027	296
MES 14 R R	MES 14 R L	**Tr 14x3**	1	22	21	0.044	395
MES 14 A R	MES 14 A L	**Tr 14x4**	1	22	21	0.044	395
MES 14 B R	--	**Tr 14x6 (P3)**	2	22	21	0.044	395
MES 16 A R	MES 16 A L	**Tr 16x4**	1	27	24	0.082	528
MES 16 B R	--	**Tr 16x8 (P4)**	2	27	24	0.082	528
MES 18 A R	MES 18 A L	**Tr 18x4**	1	27	27	0.084	553
MES 20 A R	MES 20 A L	**Tr 20x4**	1	30	30	0.114	847
MES 20 B R	--	**Tr 20x8 (P4)**	2	30	30	0.114	847
MES 22 A R	MES 22 A L	**Tr 22x5**	1	30	33	0.112	1010
MES 24 A R	MES 24 A L	**Tr 24x5**	1	36	36	0.200	1215
MES 26 A R	MES 26 A L	**Tr 26x5**	1	36	39	0.193	1440
MES 28 A R	MES 28 A L	**Tr 28x5**	1	41	42	0.291	1680
MES 30 A R	MES 30 A L	**Tr 30x6**	1	46	45	0.420	1908
MES 30 B R	--	**Tr 30x12 (P6)**	2	46	45	0.420	1908
MES 32 A R	MES 32 A L	**Tr 32x6**	1	46	48	0.411	2186
MES 36 A R	MES 36 A L	**Tr 36x6**	1	55	54	0.706	2800
MES 40 A R	MES 40 A L	**Tr 40x7**	1	65	60	1.172	3440
MES 44 A R	MES 44 A L	**Tr 44x7**	1	65	66	1.159	4200
MES 50 A R	MES 50 A L	**Tr 50x8**	1	75	75	1.783	5418
MES 60 A R	MES 60 A L	**Tr 60x9**	1	90	90	3.087	7847
MES 70 A R	MES 70 A L	**Tr 70x10**	1	90	105	2.837	10200

(1) Ukupna površina nalijeganja izmedju zubi vijka i zubi matice u ravni okomitoj na osu.

Matica trapezoidna tipa FCS – od plastičnog materijala samopodmaziva

Materijal: PA 6 + Mo S2 DIN 7728 + dodaci

Ova matica je realizovana od plastičnog materijala, veoma otporna na habanje i savršeno samopodmazivanje. Ne zahtjeva bilo koju vrstu podmazivanja za sve vrijeme trajanja upotrebe. Dužina 3xTr omogučava veću raspodjelu opterečenja. Dimenzije prirubnice je čine savršeno izmjenjivom sa FTN , FXN , HDL i HAL (variraju ukupna dužina i debljina prirubnice).

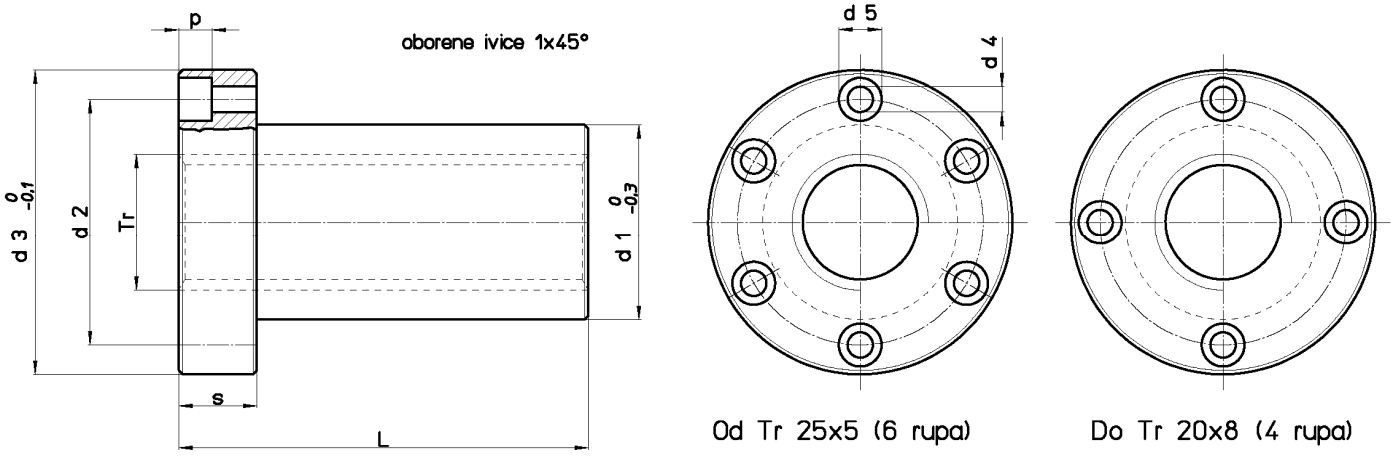

Šifra za maticu **DESNI**	Šifra za maticu **LIJEVI**	**Prečnik po koraku**	br. početaka	**d1** mm	**d2** mm	**d3** mm	**d4** mm	**d5** mm	**p** mm	**L** mm	**s** mm	**br.** rupa za vijke	Vijci za fiksiranje **(klasa 8.8)**	**Težina** kg/mt	**At** mm^2 (1)
FCS 12 A R	FCS 12 A L	**Tr 12x3**	1	18	26	37	4.5	7.5	4.2	36	12	4	M4	0.016	594
FCS 16 A R	FCS 16 A L	**Tr 16x4**	1	22	32	45	5.5	9,5	5.2	48	16	4	M5	0.030	1056
FCS 20 A R	FCS 20 A L	**Tr 20x4**	1	30	40	52	5.5	9,5	5.2	60	20	4	M5	0.057	1696
FCS 20 B R	--	**Tr 20x8 (P4)**	2	30	40	52	5.5	9,5	5.2	60	20	4	M5	0.057	1696
FCS 25 A R	FCS 25 A L	**Tr 25x5**	1	35	48	62	6.5	11	6.5	75	25	6	M6	0.094	2650
FCS 28 A R	FCS 28 A L	**Tr 28x5**	1	40	53	68	6.5	11	6.5	90	30	6	M6	0.142	3600
FCS 28 B R	--	**Tr 28x10 (P5)**	2	40	53	68	6.5	11	6.5	90	30	6	M6	0.142	3600
FCS 30 A R	FCS 30 A L	**Tr 30x6**	1	40	53	68	6.5	11	6.5	90	30	6	M6	0.135	3816
FCS 35 A R	FCS 35 A L	**Tr 35x6**	1	50	63	78	8.5	14	8.5	105	35	6	M8	0.221	5277
FCS 40 A R	FCS 40 A L	**Tr 40x7**	1	55	68	84	8.5	14	8.5	120	40	6	M8	0.289	6880
FCS 40 I R	--	**Tr 40x10**	1	55	68	84	8.5	14	8.5	120	40	6	M8	0.252	6597
FCS 50 A R	FCS 50 A L	**Tr 50x8**	1	65	80	100	10.5	17	10.5	150	50	6	M10	0.476	10840

(1) Ukupna površina nalijeganja izmedju zubi vijka i zubi matice u ravni okomitoj na osu.

Matica trapezoidna tipa MPH – cilindrična od plastičnog materijala

Materijal: PA 6 + Mo S2 DIN 7728

Cilindrična matica od plastičnog materijala veoma otporna na habanje . Prilagodjena za niska ili srednja opterečenja . Neophodno je povremeno podmazivati matice MPH s masti ili uljem da bi se dobilo duže trajanje (ne koristiti maziva na bazi bisulfida molibdena MoS2 illi grafit).

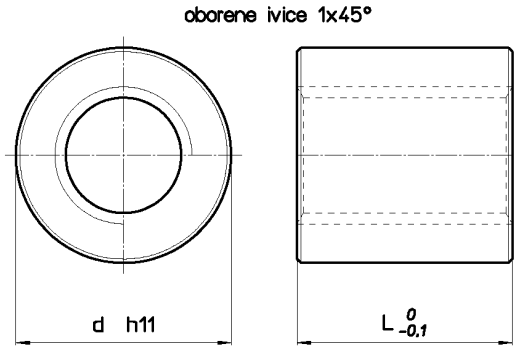

Šifra za maticu **DESNI**	Šifra za maticu **LIJEVI**	**Prečnik po koraku**	br. početaka	**d** mm	**L** mm	**Težina** kg/mt	**At** mm^2 (1)
MPH 12 A R	MPH 12 A L	**Tr 12x3**	1	26	24	0.012	396
MPH 12 B R	--	**Tr 12x6 (P3)**	2	26	24	0.012	396
MPH 16 A R	MPH 16 A L	**Tr 16x4**	1	36	32	0.030	704
MPH 20 A R	MPH 20 A L	**Tr 20x4**	1	45	40	0.060	1130
MPH 25 A R	MPH 25 A L	**Tr 25x5**	1	50	48	0.083	1696
MPH 28 A R	MPH 28 A L	**Tr 28x5**	1	60	60	0.154	2400
MPH 28 B R	--	**Tr 28x10 (P5)**	2	60	60	0.154	2400
MPH 30 A R	MPH 30 A L	**Tr 30x6**	1	60	60	0.150	2544
MPH 35 A R	MPH 35 A L	**Tr 35x6**	1	75	72	0.290	3618
MPH 40 A R	MPH 40 A L	**Tr 40x7**	1	80	80	0.355	4587
MPH 50 A R	MPH 50 A L	**Tr 50x8**	1	90	100	0.523	7225

(1) Ukupna površina nalijeganja izmedju zubi vijka i zubi matice u ravni okomitoj na osu.

Važna napomena : matice od plastičnog materijala moraju biti montirane isključivo sa našim precizno valjanim vijcima, koji imaju prilagodjenu hrapavost i površinsku tvrdoču. Nije moguče montirati ih sa vijcima s narezanim navojima. Obratiti posebnu pažnju na higroskopnost ovog materijala koji se ne preporučuje za upotrebu u slučaju preciznog uparivanja zbog značajne promjenjivosti dimenzija, ovisno od relativne vlažnosti radnog ambijenta. Prije izbora vrste matice od plastičnog materijala, savjetujemo da se obratite na naš Tehnički odjel.

Tehnički podaci za trapezoidne Vijke (takodje, pogledati stranice za svaki tip vijka)

Prečnik po koraku	d 1 vanjski prečnik tolerancija **4 h** min.	max.	d 2 srednji prečnik tolerancija **7 e** min.	max.	d 3 unutarnji prečnik tolerancija **7 h** min.	max.	br. početaka	Ugao spirale	(1) Efikasnost η f=0.1	f=0.2	(2) **H 1**	I Moment inercije
	mm		mm		mm						mm	mm^4
Tr 10 x 2	9.820	10.000	8.739	8.929	7.191	7.500	1	4°02’	0.41	0.26	1.0	131
Tr 10 x 3	9.764	10.000	8.203	8.415	6.150	6.500	1	6°25’	0.52	0.35	1.5	70
Tr 10 x 4 (P2)	9.820	10.000	8.739	8.929	7.191	7.500	2	8°03’	0.58	0.40	1.0	131
Tr 12 x 3	11.764	12.000	10.191	10.415	8.135	8.500	1	5°12’	0.47	0.31	1.5	215
Tr 12 x 6 (P3)	11.764	12.000	10.191	10.415	8.135	8.500	2	10°19’	0.63	0.46	1.5	215
Tr 14 x 3	13.764	14.000	12.191	12.415	10.135	10.500	1	4°22’	0.43	0.27	1.5	518
Tr 14 x 4	13.700	14.000	11.640	11.905	9.074	9.500	1	6°03’	0.51	0.34	2.0	333
Tr 14 x 6 (P3)	13.764	14.000	12.191	12.415	10.135	10.500	2	8°41’	0.59	0.42	1.5	518
Tr 16 x 4	15.700	16.000	13.640	13.905	11.074	11.500	1	5°12’	0.47	0.31	2.0	738
Tr 16 x 8 (P4)	15.700	16.000	13.640	13.905	11.074	11.500	2	10°19’	0.63	0.46	2.0	738
Tr 18 x 4	17.700	18.000	15.640	15.905	13.074	13.500	1	4°33’	0.44	0.28	2.0	1434
Tr 18 x 8 (P4)	17.700	18.000	15.640	15.905	13.074	13.500	2	9°02’	0.60	0.43	2.0	1434
Tr 20 x 4	19.700	20.000	17.640	17.905	15.074	15.500	1	4°03’	0.41	0.26	2.0	2534
Tr 20 x 8 (P4)	19.700	20.000	17.640	17.905	15.074	15.500	2	8°03’	0.58	0.40	2.0	2534
Tr 20 x 20 (P4)	19.700	20.000	17.640	17.905	15.074	15.500	5	19°28’	0.75	0.59	2.0	2534
Tr 20 x 20 (P5)	19.665	20.000	17.114	17.394	14.044	14.500	4	20°00’	0.76	0.60	2.5	1910
Tr 22 x 5	21.665	22.000	19.114	19.394	16.044	16.500	1	4°40’	0.45	0.28	2.5	3232
Tr 22 x 10 (P5)	21.665	22.000	19.114	19.394	16.044	16.500	2	9°16’	0.61	0.43	2.5	3232
Tr 24 x 5	23.665	24.000	21.094	21.394	18.019	18.500	1	4°14’	0.42	0.27	2.5	5175
Tr 24 x 10 (P5)	23.665	24.000	21.094	21.394	18.019	18.500	2	8°25’	0.59	0.41	2.5	5175
Tr 25 x 3	24.764	25.000	23.165	23.415	21.103	21.500	1	2°20’	0.29	0.17	1.5	9735
Tr 25 x 5	24.665	25.000	22.094	22.394	19.019	19.500	1	4°03’	0.41	0.26	2.5	6423
Tr 25 x 10 (P5)	24.665	25.000	22.094	22.394	19.019	19.500	2	8°03’	0.58	0.40	2.5	6423
Tr 25 x 25 (P5)	24.665	25.000	22.094	22.394	19.019	19.500	5	19°30’	0.75	0.60	2.5	6423
Tr 26 x 5	25.665	26.000	23.094	23.394	20.019	20.500	1	3°52’	0.40	0.25	2.5	7884
Tr 26 x 10 (P5)	25.665	26.000	23.094	23.394	20.019	20.500	2	7°42’	0.57	0.39	2.5	7884
Tr 28 x 5	27.665	28.000	25.094	25.394	22.019	22.500	1	3°34’	0.38	0.23	2.5	11539
Tr 28 x 10 (P5)	27.665	28.000	25.094	25.394	22.019	22.500	2	7°07’	0.55	0.37	2.5	11539
Tr 30 x 3	29.764	30.000	28.165	28.415	26.103	26.500	1	1°55’	0.25	0.14	1.5	22900
Tr 30 x 4	29.700	30.000	27.640	27.905	25.074	25.500	1	2°36’	0.31	0.18	2.0	19400
Tr 30 x 5	29.665	30.000	27.094	27.394	24.019	24.500	1	3°19’	0.36	0.22	2.5	16340
Tr 30 x 6	29.625	30.000	26.547	26.882	22.463	23.000	1	4°03’	0.41	0.26	3.0	13650
Tr 30 x 12 (P6)	29.625	30.000	26.547	26.882	22.463	23.000	2	8°03’	0.58	0.40	3.0	13650
Tr 30 x 30 (P5)	29.665	30.000	27.094	27.394	24.019	24.500	6	19°09’	0.75	0.59	2.5	16340
Tr 32 x 6	31.625	32.000	28.547	28.882	24.463	25.000	1	3°46’	0.39	0.24	3.0	17580
Tr 32 x 12 (P6)	31.625	32.000	28.547	28.882	24.463	25.000	2	7°30’	0.56	0.38	3.0	17580
Tr 35 x 3	34.764	35.000	33.165	33.415	31.103	31.500	1	1°38’	0.22	0.12	1.5	46128
Tr 35 x 4	34.700	35.000	32.640	32.905	30.074	30.500	1	2°13’	0.28	0.16	2.0	40150
Tr 35 x 5	34.665	35.000	32.094	32.394	29.019	29.500	1	2°48’	0.33	0.19	2.5	34810
Tr 35 x 6	34.625	35.000	31.547	31.882	27.463	28.000	1	3°25’	0.37	0.23	3.0	30000
Tr 35 x 8	34.550	35.000	30.493	30.868	25.399	26.000	1	4°42’	0.45	0.29	4.0	21980
Tr 36 x 6	35.625	36.000	32.547	32.882	28.463	29.000	1	3°19’	0.36	0.22	3.0	34540
Tr 36 x 12 (P6)	35.625	36.000	32.547	32.882	28.463	29.000	2	6°36’	0.53	0.36	3.0	34540

(1) Efekt koristan za pretvaranje rotacijskog kretanja u linearno kretanje, sa koeficijentom trenja f=0,1 i f=0,2.

(2) Dimenzija radijalnog nošenja izmedju zuba vijka i zuba matice

Tehnički podaci za trapezoidne Vijke (takodje, pogledati stranice za svaki tip vijka)

Prečnik po koraku	d 1 vanjski prečnik tolerancija **4 h** min.	max.	d 2 srednji prečnik tolerancija **7 e** min.	max.	d 3 unutarnji prečnik tolerancija **7 h** min.	max.	br. početaka	Ugao spirale	(1) Efikasnost η *f*=0.1	*f*=0.2	(2) **H 1** mm	I Moment inercije mm^4
	mm		mm		mm							
Tr 40 x 3	39.764	40.000	38.165	38.415	36.103	36.500	1	1°25’	0.20	0.11	1.5	83395
Tr 40 x 4	39.700	40.000	37.640	37.905	35.074	35.500	1	1°55’	0.25	0.14	2.0	74290
Tr 40 x 5	39.665	40.000	37.094	37.394	34.019	34.500	1	2°26’	0.30	0.17	2.5	65740
Tr 40 x 6	39.625	40.000	36.547	36.882	32.463	33.000	1	2°57’	0.34	0.20	3.0	57950
Tr 40 x 7	39.575	40.000	36.020	36.375	31.431	32.000	1	3°30’	0.38	0.23	3.5	51030
Tr 40 x 8	39.550	40.000	35.493	35.868	30.399	31.000	1	4°03’	0.41	0.26	4.0	44560
Tr 40 x 10	39.470	40.000	34.450	34.850	28.350	29.000	1	5°12’	0.47	0.31	5.0	31700
Tr 40 x 14 (P7)	39.575	40.000	36.020	36.375	31.431	32.000	2	6°58’	0.54	0.37	3.5	51030
Tr 40 x 40 (P8)	39.550	40.000	35.493	35.868	30.399	31.000	5	19°30’	0.75	0.60	4.0	44560
Tr 44 x 7	43.575	44.000	40.020	40.375	35.431	36.000	1	3°09’	0.35	0.21	3.5	81820
Tr 45 x 8	44.550	45.000	40.493	40.868	35.399	36.000	1	3°33’	0.38	0.23	4.0	81245
Tr 50 x 3	49.764	50.000	48.150	48.415	46.084	46.500	1	1°08’	0.16	0.09	1.5	121400
Tr 50 x 4	49.700	50.000	47.605	47.905	45.074	45.500	1	1°31’	0.21	0.12	2.0	202600
Tr 50 x 5	49.665	50.000	47.094	47.394	44.019	44.500	1	1°55’	0.25	0.14	2.5	184300
Tr 50 x 6	49.625	50.000	46.547	46.882	42.463	43.000	1	2°20’	0.29	0.17	3.0	167240
Tr 50 x 8	49.550	50.000	45.468	45.868	40.368	41.000	1	3°10’	0.35	0.21	4.0	136930
Tr 50 x 10	49.470	50.000	44.425	44.850	38.319	39.000	1	4°03’	0.41	0.26	5.0	105834
Tr 55 x 9	54.500	55.000	49.935	50.360	44.329	45.000	1	3°15’	0.36	0.22	4.5	189550
Tr 60 x 6	59.625	60.000	56.547	56.882	52.463	53.000	1	1°55’	0.25	0.14	3.0	386240
Tr 60 x 7	59.575	60.000	56.020	56.375	51.431	52.000	1	2°16’	0.28	0.16	3.5	343450
Tr 60 x 9	59.500	60.000	54.935	55.360	49.329	50.000	1	2°57’	0.34	0.20	4.5	302600
Tr 70 x 10	69.470	70.000	64.425	64.850	58.319	59.000	1	2°48’	0.33	0.19	5.0	587540
Tr 80 x 10	79.470	80.000	74.425	74.850	68.319	69.000	1	2°26’	0.30	0.17	5.0	1069390
Tr 90 x 12	89.400	90.000	83.335	83.830	76.246	77.000	1	2°36’	0.31	0.18	6.0	1658969
Tr 95 x 16	94.290	95.000	86.250	86.810	76.110	77.000	1	3°21’	0.37	0.22	8.0	1647164
Tr 100 x 12	99.400	100.000	93.330	93.830	86.215	87.000	1	2°19’	0.29	0.17	6.0	2712072
Tr 100 x 16	99.290	100.000	91.250	91.810	81.110	82.000	1	3°10’	0.35	0.21	8.0	2124553
Tr 120 x 14	119.330	120.000	112.290	112.820	103.157	104.00	1	2°16’	0.28	0.16	7.0	5558591
Tr 120 x 16	119.290	120.000	111.250	111.810	101.110	102.00	1	2°36’	0.31	0.16	8.0	5130342
Tr 140 x 14	139.330	140.000	132.290	132.820	123.157	124.00	1	1°55’	0.25	0.14	7.0	11292921
Tr 160 x 16	159.290	160.000	151.250	151.810	141.110	142.00	1	1°55’	0.25	0.14	8.0	19462609

(1) Efekt koristan za pretvaranje rotacijskog kretanja u linearno kretanje, sa koeficijentom trenja *f*=0,1 i *f*=0,2.

(2) Dimenzija radijalnog nošenja izmedju zuba vijka i zuba matice

Tehnički podaci za trapezoidne Matice (takodje, pogledati stranice za svaki tip matice)

Prečnik po koraku	D 4 vanjski prečnik tolerancija **H**		D 2 srednji prečnik tolerancija **7 H**		D 1 unutarnji prečnik tolerancija **4 H**		br. početaka	Radij. kretanje izmedju vijka i matice		Aksij. kretanje izmedju vijka i matice	
	min.	max.	min.	max.	min.	max.		min.	max.	min.	max.
	mm		mm		mm						
Tr 10 x 2	10.500		9.000	9.250	8.000	8.236	1	0.071	0.511	0.019	0.137
Tr 10 x 3	10.500		8.500	8.780	7.000	7.315	1	0.085	0.577	0.023	0.155
Tr 10 x 4 (P2)	10.500		9.000	9.250	8.000	8.236	2	0.071	0.511	0.019	0.137
Tr 12 x 3	12.500		10.500	10.800	9.000	9.315	1	0.085	0.609	0.023	0.163
Tr 12 x 6 (P3)	12.500		10.500	10.800	9.000	9.315	2	0.085	0.609	0.023	0.163
Tr 14 x 3	14.500		12.500	12.800	11.000	11.315	1	0.085	0.609	0.023	0.163
Tr 14 x 4	14.500		12.000	12.355	10.000	10.375	1	0.095	0.715	0.025	0.192
Tr 14 x 6 (P3)	14.500		12.500	12.800	11.000	11.315	2	0.085	0.609	0.023	0.163
Tr 16 x 4	16.500		14.000	14.355	12.000	12.375	1	0.095	0.715	0.025	0.192
Tr 16 x 8 (P4)	16.500		14.000	14.355	12.000	12.375	2	0.095	0.715	0.025	0.192
Tr 18 x 4	18.500		16.000	16.355	14.000	14.375	1	0.095	0.715	0.025	0.192
Tr 18 x 8 (P4)	18.500		16.000	16.355	14.000	14.375	2	0.095	0.715	0.025	0.192
Tr 20 x 4	20.500		18.000	18.355	16.000	16.375	1	0.095	0.715	0.025	0.192
Tr 20 x 8 (P4)	20.500		18.000	18.355	16.000	16.375	2	0.095	0.715	0.025	0.192
Tr 20 x 20 (P5)	20.500		17.500	17.875	15.000	15.450	4	0.106	0.761	0.028	0.204
Tr 22 x 5	22.500		19.500	19.875	17.000	17.450	1	0.106	0.761	0.028	0.204
Tr 22 x 10 (P5)	22.500		19.500	19.875	17.000	17.450	2	0.106	0.761	0.028	0.204
Tr 24 x 5	24.500		21.500	21.900	19.000	19.450	1	0.106	0.806	0.028	0.216
Tr 24 x 10 (P5)	24.500		21.500	21.900	19.000	19.450	2	0.106	0.806	0.028	0.216
Tr 25 x 3	25.500		23.500	23.835	22.000	22.315	1	0.085	0.670	0.023	0.180
Tr 25 x 5	25.500		22.500	22.900	20.000	20.450	1	0.106	0.806	0.028	0.216
Tr 25 x 10 (P5)	25.500		22.500	22.900	20.000	20.450	2	0.106	0.806	0.028	0.216
Tr 25 x 25 (P5)	25.500		22.500	22.900	20.000	20.450	5	0.106	0.806	0.028	0.216
Tr 26 x 5	26.500		23.500	23.900	21.000	21.450	1	0.106	0.806	0.028	0.216
Tr 26 x 10 (P5)	26.500		23.500	23.900	21.000	21.450	2	0.106	0.806	0.028	0.216
Tr 28 x 5	28.500		25.500	25.900	23.000	23.450	1	0.106	0.806	0.028	0.216
Tr 28 x 10 (P5)	28.500		25.500	25.900	23.000	23.450	2	0.106	0.806	0.028	0.216
Tr 30 x 3	30.500		28.500	28.835	27.000	27.315	1	0.085	0.670	0.023	0.180
Tr 30 x 4	30.500		28.000	28.855	26.000	26.375	1	0.095	1.215	0.025	0.326
Tr 30 x 5	30.500		27.500	27.900	25.000	25.450	1	0.106	0.806	0.028	0.216
Tr 30 x 6	31.000		27.000	27.450	24.000	24.500	1	0.118	0.903	0.032	0.242
Tr 30 x 12 (P6)	31.000		27.000	27.450	24.000	24.500	2	0.118	0.903	0.032	0.242
Tr 30 x 30 (P5)	30.500		27.500	27.900	25.000	25.450	6	0.106	0.806	0.028	0.216
Tr 32 x 6	33.000		29.000	29.450	26.000	26.500	1	0.118	0.903	0.032	0.242
Tr 32 x 12 (P6)	33.000		29.000	29.450	26.000	26.500	2	0.118	0.903	0.032	0.242
Tr 35 x 3	35.500		33.500	33.835	32.000	32.315	1	0.085	0.670	0.023	0.180
Tr 35 x 4	35.500		33.000	33.355	31.000	31.375	1	0.095	0.715	0.025	0.192
Tr 35 x 5	25.500		32.500	32.900	30.000	30.450	1	0.106	0.806	0.028	0.216
Tr 35 x 6	36.000		32.000	32.450	29.000	29.500	1	0.118	0.903	0.032	0.242
Tr 35 x 8	36.000		31.000	31.500	27.000	27.630	1	0.132	1.007	0.035	0.270
Tr 36 x 6	37.000		33.000	33.450	30.000	30.500	1	0.118	0.903	0.032	0.242
Tr 36 x 12 (P6)	37.000		33.000	33.450	30.000	30.500	2	0.118	0.903	0.032	0.242

Tehnički podaci za trapezoidne Matice (takodje, pogledati stranice za svaki tip matice)

Prečnik po koraku	D 4 vanjski prečnik tolerancija **H** min.	max.	D 2 srednji prečnik tolerancija **7 H** min.	max.	D 1 unutarnji prečnik tolerancija **4 H** min.	max.	br. početaka	Radij. kretanje izmedju vijka i matice min.	max.	Aksij. kretanje izmedju vijka i matice min.	max.
	mm		mm		mm						
Tr 40 x 3	40.500		38.500	38.835	37.000	37.315	1	0.085	0.670	0.023	0.180
Tr 40 x 4	40.500		38.000	38.355	36.000	36.375	1	0.095	0.715	0.025	0.192
Tr 40 x 5	40.500		37.500	37.900	35.000	35.450	1	0.106	0.806	0.028	0.216
Tr 40 x 6	41.000		37.000	37.450	34.000	34.500	1	0.118	0.903	0.032	0.242
Tr 40 x 7	41.000		36.500	36.975	33.000	33.560	1	0.125	0.955	0.033	0.256
Tr 40 x 8	41.000		36.000	36.500	32.000	32.630	1	0.132	1.007	0.035	0.270
Tr 40 x 10	41.000		35.000	35.530	30.000	30.710	1	0.150	1.080	0.040	0.289
Tr 40 x 14 (P7)	41.000		36.500	36.975	33.000	33.560	2	0.125	0.955	0.033	0.256
Tr 40 x 40 (P8)	41.000		36.000	36.500	32.000	32.630	5	0.132	1.007	0.035	0.270
Tr 44 x 7	45.000		40.500	40.975	37.000	37.560	1	0.125	0.955	0.033	0.256
Tr 45 x 8	46.000		41.000	41.500	37.000	37.630	1	0.132	1.007	0.035	0.270
Tr 50 x 3	50.500		48.500	48.855	47.000	47.315	1	0.085	0.705	0.023	0.189
Tr 50 x 4	50.500		48.000	48.400	46.000	46.375	1	0.095	0.795	0.025	0.213
Tr 50 x 5	50.500		47.500	47.900	45.000	45.450	1	0.106	0.806	0.028	0.216
Tr 50 x 6	51.000		47.000	47.450	44.000	44.500	1	0.118	0.903	0.032	0.242
Tr 50 x 8	51.000		46.000	46.530	42.000	42.630	1	0.132	1.062	0.035	0.285
Tr 50 x 10	51.000		45.000	45.560	40.000	40.710	1	0.150	1.135	0.040	0.304
Tr 55 x 9	56.000		50.500	51.060	46.000	46.670	1	0.140	1.125	0.038	0.301
Tr 60 x 6	61.000		57.000	57.450	54.000	54.500	1	0.118	0.903	0.032	0.242
Tr 60 x 7	61.000		56.500	56.975	53.000	53.560	1	0.125	0.955	0.033	0.256
Tr 60 x 9	61.000		55.500	56.060	51.000	51.670	1	0.140	1.125	0.038	0.301
Tr 70 x 10	71.000		65.000	65.560	60.000	60.710	1	0.150	1.135	0.040	0.304
Tr 80 x 10	81.000		75.000	75.560	70.000	70.710	1	0.150	1.135	0.040	0.304
Tr 90 x 12	91.000		84.000	84.630	78.000	78.800	1	0.170	1.295	0.046	0.347
Tr 95 x 16	97.000		87.000	87.750	79.000	80.000	1	0.190	1.500	0.051	0.402
Tr 100 x 12	101.000		94.000	94.670	88.000	88.800	1	0.170	1.340	0.046	0.359
Tr 100 x 16	102.000		92.000	92.750	84.000	85.000	1	0.190	1.500	0.051	0.402
Tr 120 x 14	122.000		113.000	113.710	106.00	106.900	1	0.180	1.420	0.048	0.380
Tr 120 x 16	122.000		112.000	112.750	104.00	105.000	1	0.190	1.500	0.051	0.402
Tr 140 x 14	142.000		133.000	133.710	126.00	126.900	1	0.180	1.420	0.048	0.380
Tr 160 x 16	162.000		152.000	152.750	144.00	145.000	1	0.190	1.500	0.051	0.402

Generalni kriterij izbora

Izbor raznih vijaka i matica na raspolaganju , generalno se obavlja na temelju sledečih razmatranja :

Izbor vijka

Radni ambijent

Za radne ambijente gdje ne postoje posebni oksidirajući ili korozivni agensi , moguće je koristiti vijke C45.
Gdje takvi uslovi nisu ispunjeni , preporučuju se koristiti vijci Inox A2 ili vijci Inox A4, posebno prilagodjeni u slijedečim slučajevima:

- sa relativnom vlažnošću od 70-80 % i iznad.
- uronjeni u vodu , takodje u morsku vodu.
- u prisustvu posebnih korozivnih agenasa kao na primjer, kloridi. U slučaju posebno agresivnih agenasa, savjetujemo da direktno kontaktirate naš Tehnički odjel.
- gdje za pojedine konstrukcione potrebe ne smiju postojati oksidacione komponente, primjer na sektoru prehrane, upareni sa maticama HDA.
- tamo gdje nije moguće dosegnuti vijke za podmazivanje. Posebno, upareni sa samopodmazivim plastičnim maticama za montaže "bez održavanja".
- gdje je radna temperatura relativno visoka jer Inox A2 i Inox A4 imaju relativno visoku "Temperaturu troske" zbog austenitic strukture materijala, takodje i na temperaturi ambijenta.

Tačnost pozicioniranja

Za vijke za pozicioniranje neophodno je imati kontrolu nad greškom koraka navoja.
Nudimo klijentu na raspolaganje vijke sa klasom preciznosti 50 (50 µm/300 mm), 100 (100 µm/300 mm) i vijke klase 200 (200 µm/300 mm), bilo C45 ili Inox A2 .
Za standardni prenosni korak mogu se koristiti vijci klase 200.

Nepovratnost

Potpuna nepovratnost se javlja kod trapezoidnih vijaka sa uglom elipse < 2°30'.
U svim ostalim slučajevima je moguće da se moment može prenijeti na pogonski zupčanik u stanju mirovanja vijka, ovisno od opterečenja na maticu (naročito pod vibracijama). Dobra nepovratnost je ipak prisutna do 5 ili 6 stepeni.

Izbor matice

Radni ambijent

Upotrebljeni materijali za proizvodnju matica koje stavljamo na raspolaganje klijentima , bilo od bronze ili Inox 303, su otporni na normalnne oksidirajuće agense koji su prikazani u raznim aplikacijama vijaka/trapezoidnih matica.
U prisustvu osobito agresivnih korozivnih agenasa, molimo Vas da kontaktirate naš Tehnički odjel.
U aplikacijama gdje nije dozvoljeno prisustvo dodatnog podmazivanja (mast ili ulje) preporučuje se korištenje samopodmazivih plastičnih matica.
Upotreba plastičnih materijala je veoma ograničena i ovisna od stvarnih uvjeta rada, dakle neophodno je proučiti problem sa našim Tehničkim odjelom, a ne oslanjati se na izbor baziran isključivo na intuiciji. To je zbog toga što plastične materije povremeno imaju dobre karakteristike samopodmazivanja , ali istovremeno i relativna ograničenja na radnu temperaturu ili higroskopne probleme ili neke mehaničke osobine koje ne mogu biti pogodne za njihovu namjeravanu upotrebu. Prethodno razmatranje aplikacije u ovim slučajevima je dakle obavezno, kako bismo dobili pozitivne i zadovoljavajuće rezultate.

Generalni kriterij dimenzioniranja

Stvarno dimenzioniranje para trapezoidni vijak/trapezoidna matica provodi se razmatranjem slijedeče tri tačke :

1. dimenzioniranje na habanje
2. dimenzioniranje kritičnog opterečenja na savijanje
3. dimenzioniranje na kritičnu brzinu

Kako bi se kopija vijak/matica nalazila u dobrim radnim uslovima , mora biti pravilno dimenzionirana uzimajući u obzir sve tri prethodne stavke .

Dimenzioniranje na habanje

Sistem spojnice vijak/matica je korišten već duže vremena u mnogobrojnim primjenama , za pretvaranje rotacionog u pravolinijsko kretanje. Ukupna primjenjena snaga (Pt) na vijak vraća se kao korisna snaga (Pu) na maticu. Odnos Pu/Pt = η definiše efikasnost (stepen iskorištenja) sistema koji zavisi, u osnovi, od koeficijenta trenja izmedju kontaktnih površina vijka i matice kao i ugla spirale navoja. U prisustvu trenja klizanja, otuda se dio snage pretvara u toplotu svaki puta kada se obavlja kretanje. Upravo proučavajući ovo trenje klizanja, moguće je odrediti parametre za procjenu dobrog funkcionisanja spojnice. Kriterij jeste da se ograniči kontaktni površinski pritisak na strani navoja kako bi se obezbijedilo blago klizanje izmedju dviju površina, te tako izbjegla frikcija koja izaziva eroziju materijala matice . Ograničava se takodje proizvod p●Vst (p= kontaktni površinski pritisak i Vst= brzina klizanja na srednjem prečniku navoja) na način da ograničava snagu koja se rasipa u toplotu. Time se pomaže smanjenju temperature površina u kontaktu. Ovo ograničenje je važno kako bi se izbjeglo oštečenje sredstava za podmazivanje ako se koriste bronzane matice; u slučaju korištenja samopodmazivih plastičnih matica, bez naknadnog dodavanja ulja i masti, neophodno je kontrolisati temperaturu, jer se na višim temperaturama imaju manje dozvoljene vrijednosti proizvoda p●Vst.

Proračun kontaktnog površinskog pritiska "p"

Kontaktni površinski pritisak "p" se računa po sledečoj formuli :

(1) $$p = \frac{F}{At}$$

F = Aksijalna sila [N]
At = Ukupna površina nalijeganja izmedju zubi vijka i zubi matice u ravni okomitoj na osu. [mm^2]

(2) $$At = \pi \bullet dm \bullet Z \bullet H1$$

dm = srednji prečnik navoja [mm]
H1 = dimenzija radijalnog nošenja izmedju zuba vijka i zuba matice [mm]
Z = br. zuba u zahvatu

$$Z = \frac{\text{h matica } [mm]}{\left(\frac{\text{stvarni - korak } [mm]}{\text{br. pocetaka}}\right)}$$

Za standardne matice prezentirali smo u tabelama relativnu vrijednost At za svaku pojedinačnu maticu

Proračun brzine klizanja "Vst"

Brzina klizanja se može izračunati sa jednom od dvije sledeče formule:

- ako je broj okretaja u minuti vijka već definisan:

(3) $$Vst = \frac{n \bullet P}{1000 \bullet \text{sen } \alpha}$$

n = br. okretaja u minuti vijka $\left[\frac{\text{okretaja}}{\text{min.}}\right]$
P = korak navoja [mm]
α = ugao spirale navoja

- ako je brzina prenosa matice već definisana:

(4) $$Vst = \frac{Vtr}{\text{sen}\alpha}$$

Vst = brzina klizanja na srednjem prečniku [m/min]
Vtr = brzina prenosa [m/min]
α = ugao nagiba spirale navoja

podsjetimo da su, broj okretaja vijka u minuti i brzina prenosa, vezani relacijom:

(5) $$n = \frac{1000 \bullet Vtr}{P}$$

n = br. okretaja u minuti
Vtr = brzina prijenosa [m/min]
P = korak navoja [mm]

Dimenzioniranje matica od bronze

Što se tiče matica od bronze , proučavanjem proizvoda p●Vst omogučava se crtanje dijagrama br. 1 na kojem su vidljive tri zone , svaka od njih je okarakterisana odredjenim radnim uslovima koja nam , sa stanovišta glatkoće površina u kontaktu , omogučavaju da napravimo procjene zasnovane na bazi prehodno dobivenih eksperimentalnih rezultata . Dobro podmazivanje je uvijek neophodno , po mogučnosti sa uljem .
Sa neznatnim ili bez podmazivanja , radni uslovi mogu varirati u velikoj mjeri .

Dijagram br. 1 - Uslovi klizanja za bronzu

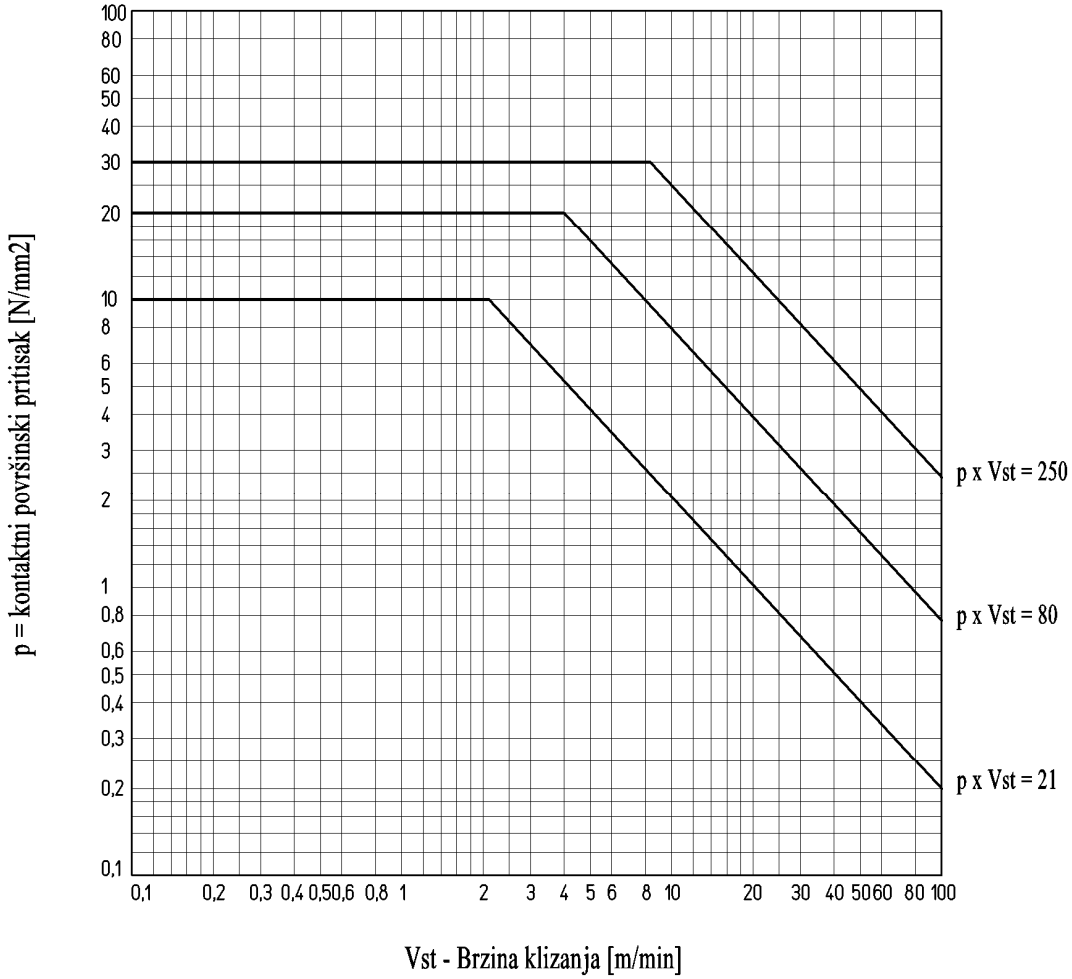

Zona A : zona A je ograničena limitom p•Vst = 21 [N/mm^2 • m/min]
U ovoj zoni rad se odvija u najboljim uslovima .
Moguč je "kontinuiran servis" jer je proizvedena količina toplote unutar ovih ograničenja p•Vst prilično niska. To rezultira veoma dobrom trajnošću matice .

Zona B : zona B je ograničena limitom p•Vst = 80 [N/mm^2 • m/min]
U ovoj zoni rad se odvija u strožijim uslovima .
Uslovi klizanja su takvi da je neophodno konstantno podmazivanje da bi se spriječila erozija bronze , tako da još uvijek imate dobre vrijednosti trajanja matice. Rad "u kontinuitetu" je moguč samo za ograničene periode vremena jer je proizvedena toplota tolika da uzrokuje pregrijavanje matice, što opet ovisi od stvarne količine korištenog ulja koje , pored podmazivanja pomaže i u odvodjenju toplote. Medjutim, trajnost matice je ograničena.

Zona C : zona C je ograničena limitom p•Vst = 250 [N/mm^2 • m/min]
U ovoj zoni rad se odvija u veoma teškim uslovima .
Sa ovim vrednostima p•Vst sigurno nije moguč "kontinuirani servis" . Čak i kod dobrog podmazivanja susrećemo se sa velikim pregrijavanjem i veoma brzim trošenjem matice , jer je trenje izmedju kontaktnih površina takvo da uzrokuje rapidnu eroziju matice.

Zadržavamo si pravo na izmjene dimenzija i karakteristika bez prethodne najave.

Generalna razmatranja u vezi sa maticama od bronze

Kod sva tri opisana uslova rada na habanje bronzanih matica uveliko utiču stvarni uslovi podmazivanja u toku rada, stoga je nemoguče davati prihvatljive referentne vrijednosti u fazi projektovanja vezane za trajnost matice. Obratiti posebnu pažnju na aplikacije gdje radna temperatura ambijenta može biti veća od l40-150°C , pošto takve temperature mogu oštetiti sredstvo za podmazivanje što za posljedicu ima pogoršanje radnih uslova i trajnosti. U takvim slučajevima se preporučuje upotreba sredstava za podmazivanje prilagodjenih visokim temperaturama.

Koeficijent sigurnosti za sile inercije "*f i*"

U toku faze dimenzioniranja potrebno je takodje provjeriti da , sile inercije prisutne u toku ubrzanja ili usporenja, budu relativno niske tako da vrijednost p•Vst ostane unutar kontrolisanih ograničenja. Gdje je takav proračun težak , u slučaju nejednolikog kretanja ili kod velikih promjena , moraju se uzeti u obzir sigurnosni faktori prezentirani u Tab. br. 1

Tab. br. 1 : Koeficijenti sigurnosti obzirom na sile inercije

Vrsta opterećenja	*f i*
Opterećenja sa konstast. kontrol. promjenama ubrz./uspor	od 1 do 0,5
Opterećenja sa konstantnim pokretanjem i zaustavljanjem	od 0,5 do 0,33
Opterećenja i brzina izuzetno promjenjivi	od 0,33 do 0,25
Opterećenja u prisustvu udara i vibracija	od 0,25 do 0,17

Koeficijent "' *f i* " koristi se za korekciju vrednosti proizvoda " (p•Vst) max" uzet iz dijagrama br. 1, uzimajući u obzir maksimalno dopuštenu brzinu klizanja prema vrijednosti kontaktnog površinskog pritiska u vezi sa stvarnim slučajem; razmotriti ograničenja data u "zoni" (A , B ili C) u kojoj se želi raditi .
Za proračun dozvoljene vrednosti p•Vst vezane za razmatrani slučaj , koristiti formulu (6)

(6) $p \bullet Vst\ am = (p \bullet Vst)_{max} \bullet f\,i$

Primjer proračuna sa maticom od bronze

Dimenzionirati bronzanu maticu na habanje koja treba kontinuirano raditi , ostajući u granicama maksimalne vrednosti p•Vst = 21 (Zona A) , sa dobrim podmazivanjem .
Konstantno aksijalno opterećenje bez značajnih promjena , sa ograničenim silama inercije kontrolisanim promjenama ubrzanja/usporenja.

Aksijalno opterećenje F = 1200 N (1 Kg *f* = 9,81N)
Konstantna brzina prenosa Vtr = 2, 8 m/min

Vrednovanje proizvoda p•Vst koristeći maticu FTN 30 AR (matica s prirubnicom od bronze sa navojem Tr 30x6 1 Početak desni)

Kontaktni površinski pritisak se izračunava po formuli **(1)** (vidi str. 57)

$$p = \frac{F}{At} = \frac{1200\,[N]}{2120\,[mm^2]} = 0{,}57\left[\frac{N}{mm^2}\right]$$

F = Aksijalna sila [N]
At = Ukupna površina nalijeganja izmedju zubi vijka i zubi matice u ravni okomitoj na osu [mm^2]

Brzina klizanja se dobije po formuli **(4)** (vidi str. 57)

$$Vst = \frac{Vtr}{\text{sen }\alpha} = \frac{2{,}8\left[\frac{m}{min}\right]}{\text{sen } 4°03'} \qquad Vst \cong 39{,}6\left[\frac{m}{min}\right]$$

Vtr = brzina prenosa $\left[\frac{m}{min}\right]$
α = ugao nagiba spirale navoja

Vrijednost proizvoda p • Vst je:

$$p \bullet Vst = 0{,}57\left[N/mm^2\right] \bullet 39{,}6\left[\frac{m}{min}\right] \cong 22{,}57\left[\frac{N}{mm^2} \bullet \frac{m}{min}\right]$$

Kako bismo ostali u uslovima kontinuiranog rada , maksimalno prihvatljiva vrednost p•Vst se računa po formuli (**6**) (vidi str. 55) , korigovana sa koeficijentom sigurnosti *fi* uzetim iz tabele br. 1 , u ovom slučaju = 0,77

$$p \bullet Vst\ am = (p \bullet Vst)_{max} \bullet fi = 21 \bullet 0{,}77\left[\frac{N}{mm^2} \bullet \frac{m}{min}\right] \qquad p \bullet Vst\ am = 16{,}15\left[\frac{N}{mm^2} \bullet \frac{m}{min}\right]$$

Obzirom da je maksimalno prihvatljiva vrednost proizvoda p•Vst manja od vrednosti koju bismo imali koristeći maticu FTN 30 AR , pokušajmo provjeriti uzimajući maticu HDL 30 AR (matica s prirubnicom od bronze sa dužinom 3xTr i navojem Tr 30x6 desni)

kontaktni površinski pritisak se računa po formuli **(1)** (vidi str. 57)

$$p = \frac{F}{At} = \frac{1200\,[N]}{2120\,[mm^2]} = 0{,}57\left[\frac{N}{mm^2}\right]$$

F = Aksijalna sila [N]
At = Ukupna površina nalijeganja izmedju zubi vijka i zubi matice u ravni okomitoj na osu [mm^2]

Brzina klizanja ostaje ista u odnosu na prethodni proračun

$$Vst = 39{,}6\left[\frac{m}{min}\right]$$

vrijednost p • Vst sada iznosi:

$$p \bullet Vst = 0{,}31\left[\frac{N}{mm^2}\right] \bullet 39{,}6\left[\frac{m}{min}\right] \cong 12{,}28\left[\frac{N}{mm^2} \bullet \frac{m}{min}\right]$$

dobivena vrednost je sada manja od one dozvoljene , onda je izabrana HDL 30 AR.

Dimenzioniranje matica od plastičnog materijala

U aplikacijama gdje je važna tišina ili gdje nije dozvoljeno dodatno podmazivanje (mast ili ulje) , preporučuju se samopoodmazive plastične matice .
Upotreba plastičnih materijala je veoma ograničena stvarnin uslovima rada , te je neophodno proučiti problem sa našim Tehničkim odjelom , a ne oslanjati na izbor baziran samo na intuiciji . To je iz razloga što plastične materije povremeno imaju dobre karakteristike samopodmazivanja , ali istovremeno i relativna ograničenja na radnu temperaturu ili probleme higroskopnosti ili nekih mehaničkih karakteristika koje nisu pogodne za njihovo namjeravano korištenje . Prethodno proučavanje aplikacije u ovim slučajevima je dakle obavezno kako bi se dobili pozitivni i zadovoljavajući rezultati .
U pogledu plastičnih matica , proučavanje proizvoda p•Vst omogučava da se nacrta dijagram koji opisuje krivulju koja ograničava vrijednosti p•Vst unutar kojih se ima blago klizanje kontaktnih površina sa ograničenim i konstantnim habanjem matice tokom vremena . Nije moguće raditi izvan ograničenja nacrtanih u dijagramu , jer bi u tom slučaju imali brzo trošenje matice zbog erozije površine matice uzrokovane kontaktom sa vijkom

Matice cilindrične MPH

Dijagram br. 2 pokazuje ograničenje proizvoda p•Vst cilindrične matice MPH. Obzirom da je ova vrsta plastičnog materijala otporna na habanje , ali nije samopodmaziva , bilo je potrebno nacrtati ograničavajuće krivulje sa materijalom korištenim u suhim uslovima i podmazivim materijalom sa prekidima

Dijagram br. 2 - Uslovi klizanja matice MPH

Probni uslovi : - kontinuiran rad - temperatura 23°C - relativna vlažnost oko 50%

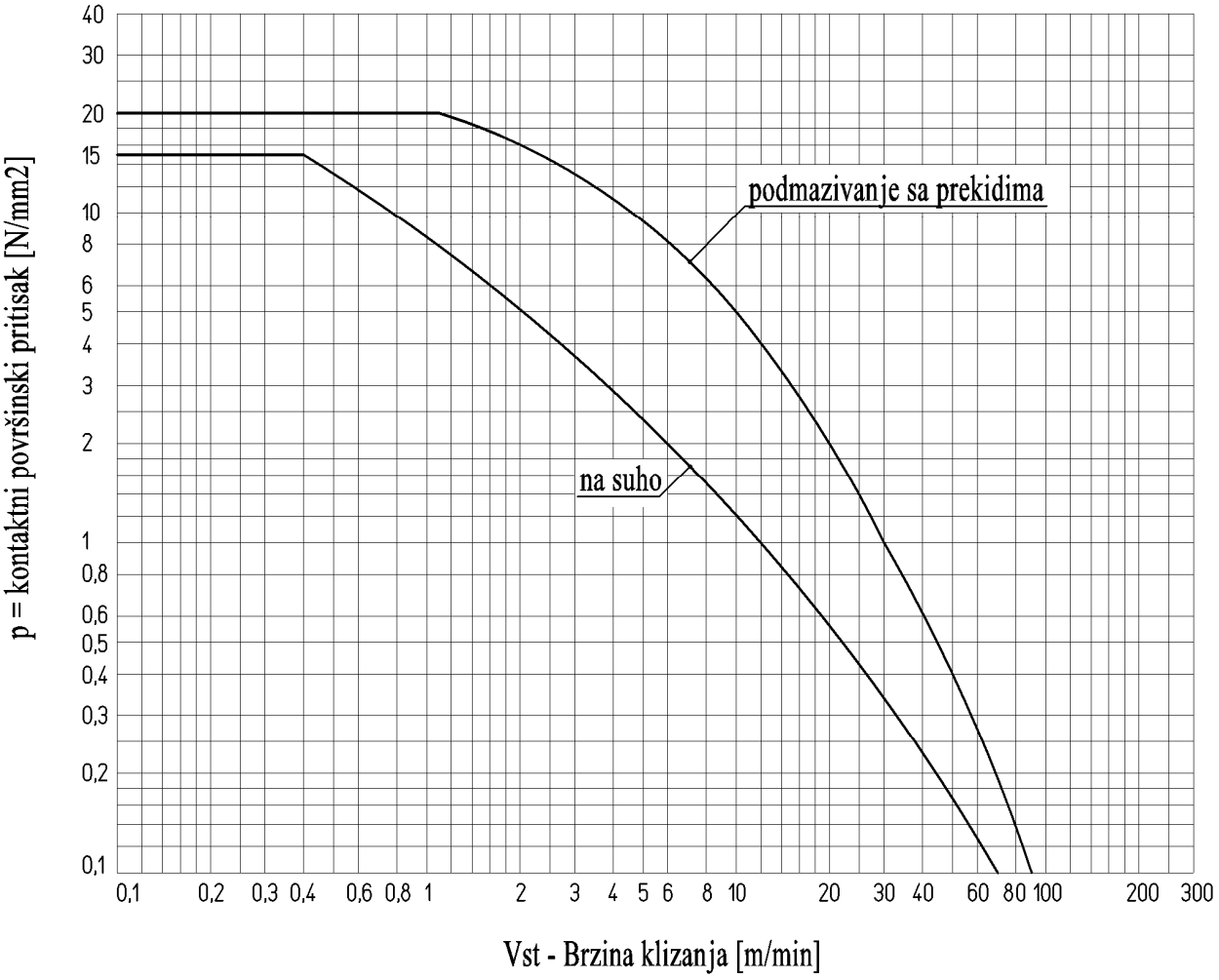

Matice s prirubnicom FCS od plastičnog materijala samopodmazive sa dužinom 3xTr

Dijagram br. 3 pokazuje ograničenje proizvoda p•Vst matice FCS. Plastični materijal korišten za FCS je karakterističan po velikoj otpornosti na habanje i kompletnim karakteristikama samopodmazivanja .

Prije upotrebe FCS , pročitati prethodno na navedenoj str. 50

Dijagram br.3
Uslovi klizanja za samopodmazive matice FCS od plastičnog materijala

Probni uslovi : - kontinuirani rad - temperatura 23°C - relativna vlažnost oko 50% bez podmazivanja

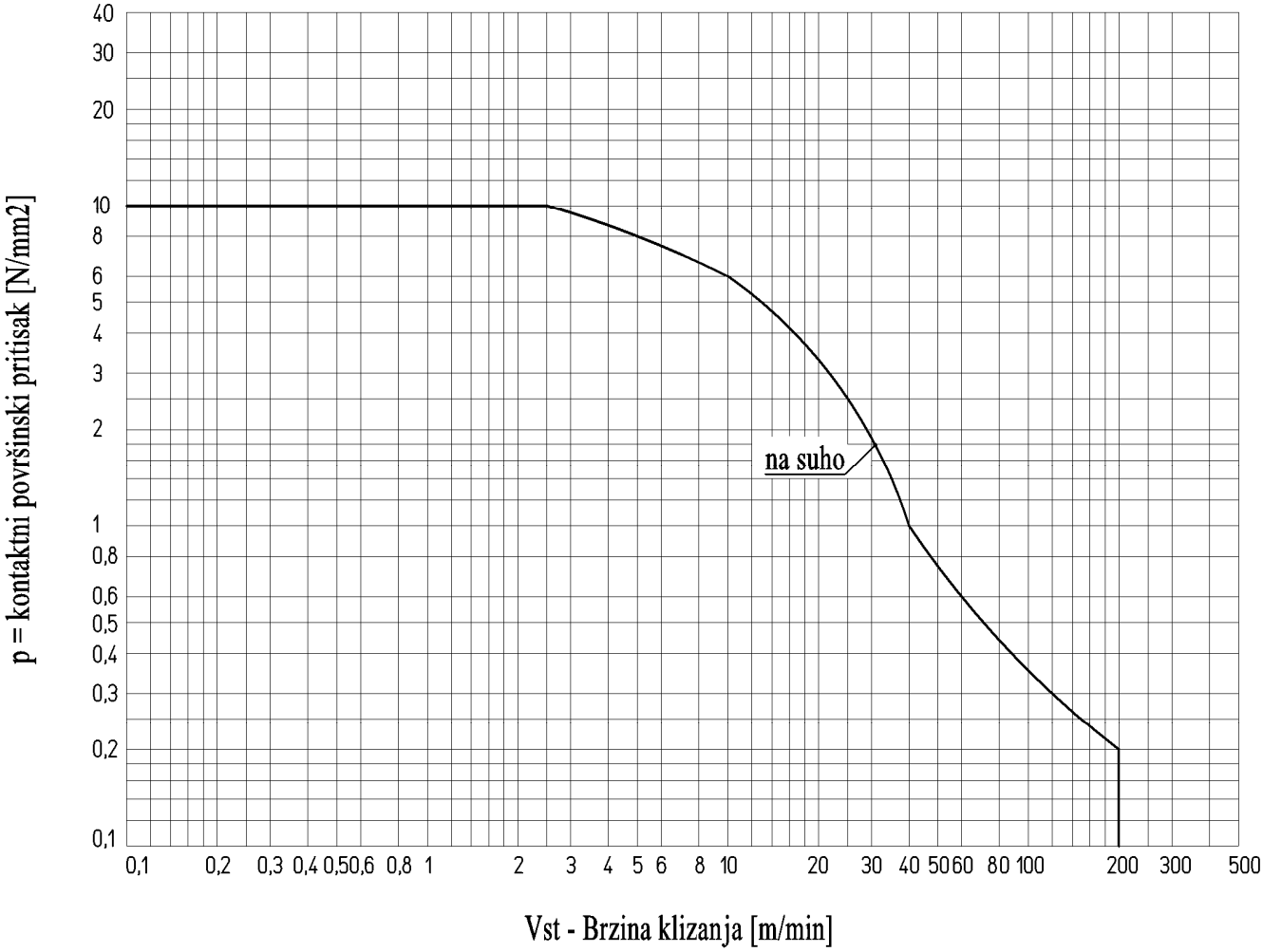

Generalna razmatranja matica od plastičnog materijala

Upotreba plastičnih materijala je veoma ograničena stvarnim uslovima rada , te je neophodno proučiti problem sa našim Tehničkim odjelom , a ne oslanjati na izbor baziran samo na intuiciji . To je iz razloga što plastične materije povremeno imaju odlične karakteristike kao nizak koeficijent trenja ili samopodmazivanja , ali istremeno i relativna ograničenja na radnu temperaturu ili probleme higroskopnosti ili nekih mehaničkih karakteristika koji nisu prilagodjeni za njihovo korištenje . Prethodno proučavanje aplikacije u ovim slučajevima je dakle obavezno kako bi se dobili pozitivni i zadovoljavajući rezultati

Koeficijent sigurnosti za sile inercije "*f i*"

Za vrijeme faze dimenzioniranja moramo kontrolisati da sile inercije prisutne u toku faze ubrzanja i usporenja budu relativno niske , tako da vrednost p●Vst ostane unutar kontrolisanih ograničenja . Gdje je takav proračun težak , u slučaju nejednolikog kretanja ili kod velikih varijacija , moraju se uzeti sigurnosni faktori prikazani u Tab. br.2

Tab. br. 2 : Koeficijenti sigurnosti u odnosu na sile inercije

Vrsta opterečenja	*f i*
Opterečenja sa konstant. kontrol. promjenama ubrz./uspor.	od 1 do 0,5
Opterečenja sa konstantnim pokretanjem i zaustavljanjem	od 0,5 do 0,33
Opterečenja i brzina izuzetno promenjivi	od 0,33 do 0,25
Opterečenja u prisustvu udara i vibracija	od 0,25 do 0,17

Faktor korekcije za temperaturu radnog ambijenta

Koristeći plastične matice MPH ili FCS dozvoljena vrednost p●Vst mora se korigovati takodje u funkciji radnog ambijenta Plastični materijal postaje mekši na povišenim temperaturama i podnosi neznatna opterečenja . Na nižim temperaturama plastika postaje tvrđa i podnosi veća opterečenja.
Faktor korekcije "ft" je prikazan na dijagramu br. 4

Dijagram br. 4 - Faktor korekcje "ft"
za matice MPH i FCS

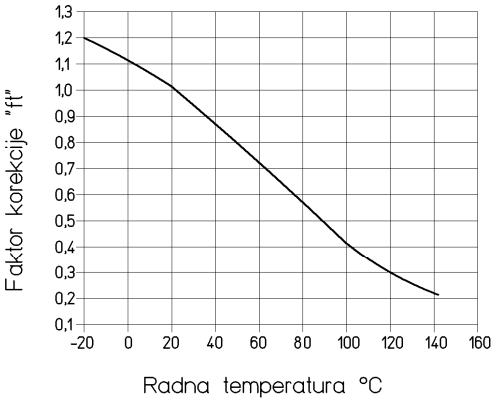

Faktor korekcije u ovisnosti o isprekidanom korištenju

Plastične matice koje rade u ciklusima s prekidima u relativno kratkim periodima , ne dostižu granicu maksimalno dozvoljene temperature površine u kontaktu sa vijkom . Ova temperatura je ograničenje koje uglavnom utiče na ograničavanje vrednosti proizvoda p●Vst , vidjeti dijagrame br. 2 i br. 3 , za matice MPH i FCS u kontinuiranom radu .Vrednost dozvoljenog p●Vst kada matica radi sa isprekidanim ciklusima je viša u odnosu na vrednosti sa kontinuiranim radom.
Zaključujemo iz dijagrama br. 5 vrednost faktora "*f* c" . Krivulje "x" predstavljaju odnos izmedju vremena zastoja i vremena rada matice
- 1 x predstavlja vreme zastoja jednako vremenu rada
- 2 x predstavlja dvostruko vreme zastoja u odnosu na vreme rada
- 3 x predstavlja trostruko vreme zastoja u odnosu na vreme rada
- 4 x predstavlja četverostruko vreme zastoja u odnosu na vreme rada Pronađite na hirizontalnoj osi vrednost radnog vremena u razmatranom slučaju , podignite se vertikalno dok ne presječete odgovarajuću krivulju koja definiše odnos vremena zastoja i vremena rada , zatim se pomjerite horizontalno i pročitajte vrednost "*f* c"

Dijagram br. 5 - Faktor korekcje "fc"'
za matice MPH i FCS

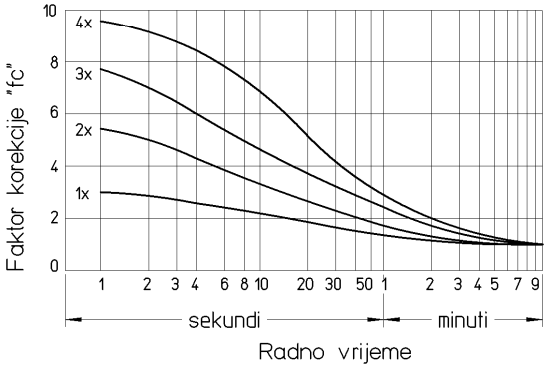

Vrednosti tri koeficijenta *"fi", "ft", "fc"* se koriste za korekciju proizvoda "(p●Vst)"max očitanog na dijagramu br. 2
(za matice MPH) ili dijagramu br. 3 (za matice FCS) , uzimajući u obzir maksimalno dopuštenu brzinu klizanja u "probnim uslovima" , vezano za vrednost kontaktnog površinskog pritiska u razmatranom slučaju .
Za proračun dozvoljene vrednosti p●Vst , u razmatranom slučaju , koristiti formulu **(7) :** $p \bullet Vst\ am = (p \bullet Vst)_{max} \bullet fi \bullet ft \bullet fc$

Primjer proračuna samopodmazivih matica od plastičnog materijala

Dimenzionirati na habanje samopodmazivu plastičnu maticu FCS s prirubnicom dužine 3xTr koja mora raditi pod sledečim uslovima :

- konstantno aksijalno opterečenje sa ograničenim silama inercije kontrolisanim promjenama ubrzanja i usporenja F = 1750 N
- brzina prenosa = 10 m / min
- vreme rada = 20 sec. sa vremenom zastoja = 60 sec.
- temperatura radnog ambijenta = 50°C
- potpuno odsustvo podmazivanja

Matica FCS je savršeno podmazujuća i stoga pogodna za rad u razmatranim uslovima .
Izabere se matica medju onima koji su na raspolaganju koja može biti kompatibilna sa dimenzijama sistema prenosa u realizuji i potvrdjuje se , da vrednost proizvoda p•Vst koju računamo bude manja od dozvoljene vrednosti p•Vst uzete iz dijagrama br. 3 i korigovana sa koeficijentima "*fi*", "*ft*" i "*fc*" uzetih iz dijagrama br. 2 i dijagrama br. 4 i 5.

Odaberemo maticu FCS40AR (samopodmaziva plastična matica s prirubnicom 3xTr sa navojem Tr 40x7 desni)
Kontaktni površinski pritisak se izračunava po formuli **(1)**

$$p = \frac{F}{At} = \frac{1750\,[N]}{6880\,[mm^2]}$$

F = Aksijalna sila [N]
At = Ukupna površina nalijeganja izmedju zubi vijka i zubi matice u ravni okomitoj na osu [mm^2]

$$p = 0{,}25\left[\frac{N}{mm^2}\right]$$

Brzina klizanja se dobije po formuli **(4)**

$$Vst = \frac{Vtr}{\text{sen}\,\alpha} = \frac{10\left[\frac{m}{min}\right]}{\text{sen}\,3°30'}$$

Vtr = brzina prenosa $\left[\frac{m}{min}\right]$
α = ugao nagiba spirale navoja

$$Vst \cong 164\left[\frac{m}{min}\right]$$

Vrednost proizvoda p•Vst is:

$$p \bullet Vst = 0{,}25\left[N/mm^2\right] \bullet 164\left[\frac{m}{min}\right] \cong 41\left[\frac{N}{mm^2} \bullet \frac{m}{min}\right]$$

Sada računamo dozvoljenu vrednost p•Vst u razmatranim uslovima.
Iz dijagrama br. 3 vidimo da, u uslovima kontinuiranog rada na 23°C sa p = 0,25 [N/mm^2] , dozvoljena vrijednost Vst iznosi Vst ≅ 140 [m/min]

$$\text{t.j. } (p \bullet Vst)_{max} = 0{,}25 \bullet 140 = 35\left[\frac{N}{mm^2} \bullet \frac{m}{min}\right]$$

- iz dijagrama br. 2 očitamo vrednost koeficijenta "*fi*". U našem slučaju "*fi*" može se uzeti : "*fi*" = 0,75.
- iz dijagrama br. 4 očitamo vrednost koeficijenta "*ft*". U našem slučaju sa radnim ambijentom do 50°C može se uzeti "*ft*" = 0,8
- iz dijagrama br. 5 očitamo vrednost koeficijenta "*fc*". U našem slučaju sa vremenom rada = 20 sec. i vremenom zastoja = 60 sec. , dakle

$$\frac{\text{vreme zastoja}}{\text{vreme rada}} = 3\,(\text{krivulja 3x})$$ može se uzeti "*fc*" = 3,7

Maksimalno dozvoljena vrednost proizvoda p•Vst u našem slučaju računa se po formuli **(7):**

$$p \bullet Vst\ am = (p \bullet Vst)_{max} \bullet fi \bullet ft \bullet fc = 35\left[\frac{N}{mm^2} \bullet \frac{m}{min}\right] \bullet 0{,}75 \bullet 0{,}8 \bullet 3{,}7 = 77{,}7\left[\frac{N}{mm^2} \bullet \frac{m}{min}\right]$$

Obzirom da je izračunata vrednost proizvoda p•Vst niža od dozvoljene vrednosti , matica FCS 40 AR se može koristiti za ovo kretanje.

Trajnost matice od plastičnog materijala

Koristeći eksperimentalne vrednosti moguće je dati indikacije trajnosti koje mogu imati matice od plastičnog matrijala
Parametri koji utiču na trajnost plastične matice su sledeči :

- vrednost kontaktnog površinskog pritiska p [N/mm^2]
- vrednost brzine klizanja Vst [m/min]
- konstantna otpornost na trošenje plastičnog materijala dobivena eksperimentalnim probama k $\left[\frac{mm3 \bullet min}{N \bullet m \bullet hrs}\right]$
- faktor korekcije *f*c vezan za cikluse rada s prekidima.

Svi podaci dole navedeni vrijede za uparivanje plastičnih matica sa precizno valjanim vijcima , jer mi garantujemo površinsku hrapavost manju od 1 µm Ra.
Nije moguče uparivanje plastičnih matica sa mašinskim vijcima (dobivenih postupkom narezivanja navoja).
Sledeči proračuni i razmatranja važe za vijke koji rade na temperaturi oko 20-25°C i vlažnošću oko 30% -70% .
Za radne ambijente sa temperaturom i vlažnošću različitom od ovih indiciranih , molimo da direktno kontaktirate naš Tehnički odjel.

Za proračun trajnosti koristi se sledeča formula:

$$(8)\quad t = \frac{m \bullet fc}{p \bullet Vst \bullet k}$$

m = povečanje aksijalnog kretanja izmedju vijka i matice u odnosu na početnu vrednost [mm]
*f*c = faktor korekcije uzet iz dijagrama br. 5
p = kontaktni površinski pritisak (vidi str. 53 i slijed.) [N/mm^2]
Vst = brzina klizanja (vidi str. 53 i slijed.) [m/min]
k = konstantna otpornost na habanje $\left[\frac{mm3 \bullet min}{N \bullet m \bullet hrs}\right]$

Vrednost konstante **k** za plastične matice.

za maticu MPH	$k = 10{,}5 \bullet 10^{-5}$
za maticu FCS	$k = 2{,}5 \bullet 10^{-5}$

Primjer proračuna trajnosti matice od plastičnog materijala

Dimenzionirati na habanje i izračunati trajnost matice FCS koja mora raditi u sledečim uslovima:
- konstantno osovinsko opterečenje ograničeno silom inercije i kontrolisanim pomjeranjem ubrzanja/usporenja F = 450 N
- brzina prenosa = 10 m/min
- vreme rada = 12 sec. sa vremenom zastoja = 12 sec.
- predjena daljina u 12 sek. pri 10 m/min ≅ 2000 mm
- temperatura radnog ambijenta ≅ 22°C
- srednja relativna vlažnost radnog ambijenta ≅ 40% : 60%
- potpuno odsustvo podmazivanja
- minimalni zahtjev trajnosti : spojnica vijak/matica mora napraviti 200.000 ciklusa (t. j. oko 1.330 sati pod gore navedenim uslovima) povečavajući aksijalno kretanje u odnosu na početnu vrednost od 0,1 mm

V prenosa =10 m/min

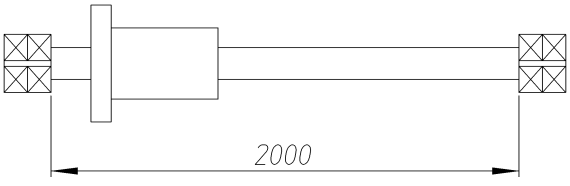

Matice vrste FCS su savršeno podmazujuće i stoga pogodne za rad u razmatranim uslovima .
Vidjevši zahtjevanu brzinu prenosa veoma dobru (10 m/min) probačemo da utvrdimo habanje sa maticom FCS 28 BR , to jest , koja ima navojni korak 10 (korak 5 sa 2 početka)
Prvi dio verifikacije proizvoda p•Vst je potpuno identičan primjeru na str. 60.

Kontaktni površinski pritisak se računa po formuli **(1)**.

$$p = \frac{F}{At} = \frac{450\,[N]}{3600\,[mm^2]} = 0{,}125\left[\frac{N}{mm^2}\right]$$

Brzina prenosa se dobije po formuli **(4)**.

$$Vst = \frac{Vtr}{\text{sen }\alpha} = \frac{10\left[\frac{m}{min}\right]}{\text{sen } 7°07'} = 80{,}7\left[\frac{m}{min}\right]$$

Vrednost proizvoda p•Vst is:

$$p \bullet Vst = 0{,}125\left[N/mm^2\right] \bullet 80{,}7\left[\frac{m}{min}\right] \cong 10\left[\frac{N}{mm^2} \bullet \frac{m}{min}\right]$$

Sada računamo prihvatljivu vrednost proizvoda p•Vst pri razmatranim uslovima.
From Na dijagramu br. 3 vidimo da , u uslovima kontinuiranog rada na 23°C i sa p = 0,125 [N/mm^2] dozvoljena vrednost Vst ≅ 180 [m/min]

$$\text{t.j. } (p \bullet Vst)\ max = 0{,}125 \bullet 180 = 22{,}5\left[\frac{N}{mm^2} \bullet \frac{m}{min}\right]$$

- iz tabele br. 2 uzimamo *"fi"* = 0,75
- iz dijagrama br. 4 uzimamo " *ft"* = 1
- iz dijagrama br. 5 uzimamo *"fc"* = 3

- maksimalno dozvoljena vrednost proizvoda p•Vst u razmatranom slučaju se računa po formuli **(7) :**

$$p \bullet Vst\ amm = p \bullet Vst \bullet fi \bullet ft \bullet fc = 22{,}5\left[\frac{N}{mm^2} \bullet \frac{m}{min}\right] \bullet 0{,}75 \bullet 1 \bullet 2 = 33{,}75\left[\frac{N}{mm^2} \bullet \frac{m}{min}\right]$$

Vidjevši da izračunata vrednost p•Vst u razmatranom slučaju je manja od dozvoljene vrednosti , matica FCS 28 BR se može koristiti za ovo kretanje.

Verifikacija na habanje:
Sada, po formuli (**8**) računamo koliko dugo vremena bismo se mogli suočavati sa trošenjem u kontinuiranim uslovima i zbog toga povečanjem aksijalnog zazora od 0,2 mm **(8)**

$$t = \frac{m \bullet fc}{p \bullet Vst \bullet k} = \frac{0{,}1 \bullet 2}{10 \bullet 2{,}5 \bullet 10^{-5}} = 800 \text{ sati}$$

Naime , 800 radnih sati , pri brzini od 10 m/min , odgovaraju ukupno predjenim metrima:

$800 \bullet 60 \bullet 10 = 480.000$ m

to jest , broju ciklusa: $\frac{480.000}{2} = 240.000$ ciklusa

Drugim riječima , u našem slučaju trajnost u radnim uslovima iznosi 1.600 sati.

Kritično Aksijalno Opterečenje (Vršno opterečenje)

Kod postojanja opterečenih vijaka , mora se postići dozvoljeno odstupanje zbog vršnog opterečenja da bi se izbjeglo savijanje vijaka uslijed prekomjernog aksijalnog opterečenja na pritisak . Aksijalno opterečenje ovisi od prečnika jezgra navoja (d_3) vijka , ograničenjima na krajevima (ležajevi) i slobodne dužine "le". U odnosu na dobivene vrednosti iz dijagrama br. 6 , osigurati minimalni faktor sigurnosti ≥ 2.

Dijagram br. 6: Vršno opterečenje

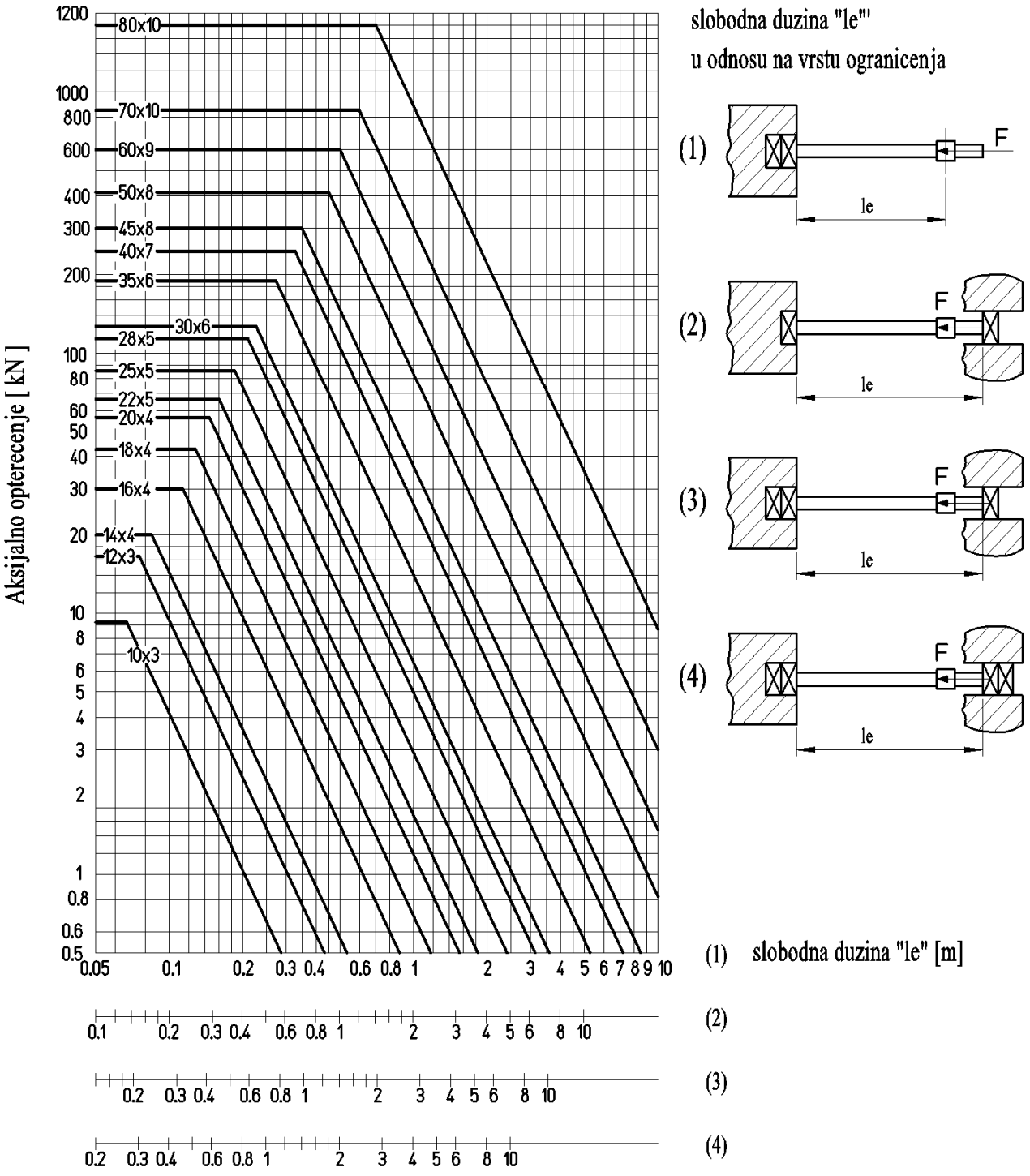

Primjer : pronači dozvoljeno aksijalno opterečenja vijka Tr 30x6 dužine 3000 mm u ograničenim uslovima , fig. b4 .
Iz dijagrama br. 6 dobijamo Fmax = 11 kN , sa koeficijentom sigurnosti = 2 možemo uzeti Faam = 11/2 = 5,5 kN.

Kritičan Broj Okretaja

Kritičan broj okretaja je ona frekvencija rotacije na kojoj se manifestiraju vibracije vijka . Takva brzina rotacije ne smije nikada biti dostignuta , jer vibracije prouzrokuju ozbiljne nepravilnosti u radu . Broj kritičnih okretaja ovisi od prečnika vijka , ograničenja na krajevima (ležajevi) , od slobodne dužine "lg" i preciznosti montaže . Iz izvedenih vrednosti sa dijagrama br. 7 , treba uzeti u obzir koeficijent sigurnosti vezan za preciznost montaže , kao u sledečoj tabeli :

Tabela br. 3 Koeficijent preciznosti montaže :

Preciznost montaže	Uslovi	Koef. sigurnosti
Montaža sa dobrom preciznošću : - poravnanje matice sa vijkom unutar 0,05 mm	Obrada sjedišta za ležajeve i sjedište za maticu sa CNC mašinama na već završenu strukturu	1.3 – 1.6
Montaža sa srednjom preciznošću : - poravnanje matice sa vijkom unutar 0,10 mm	Obrada sjedišta za ležajeve i sjedišta za maticu dobiveni u dijelovima koji se zatim montiraju zajedno izmedju sebe . Kontrola poravnanja izvršena sa komparatorima sa izuzetnom pažnjom nakon montaže .	1.7 – 2.5
Montaža sa niskom preciznošću : - poravnanje matice sa vijkom unutar 0,25 mm	Obrada sjedišta za ležajeve i sjedišta za maticu dobiveni u dijelovima koji se zatim montiraju ili zavare zajedno izmedju sebe . Kontrola poravnanja izvršena sa komparatorima nakon montaže	2.6 – 4.5

Dijagram br. 7 : Broj kritičnih okretaja

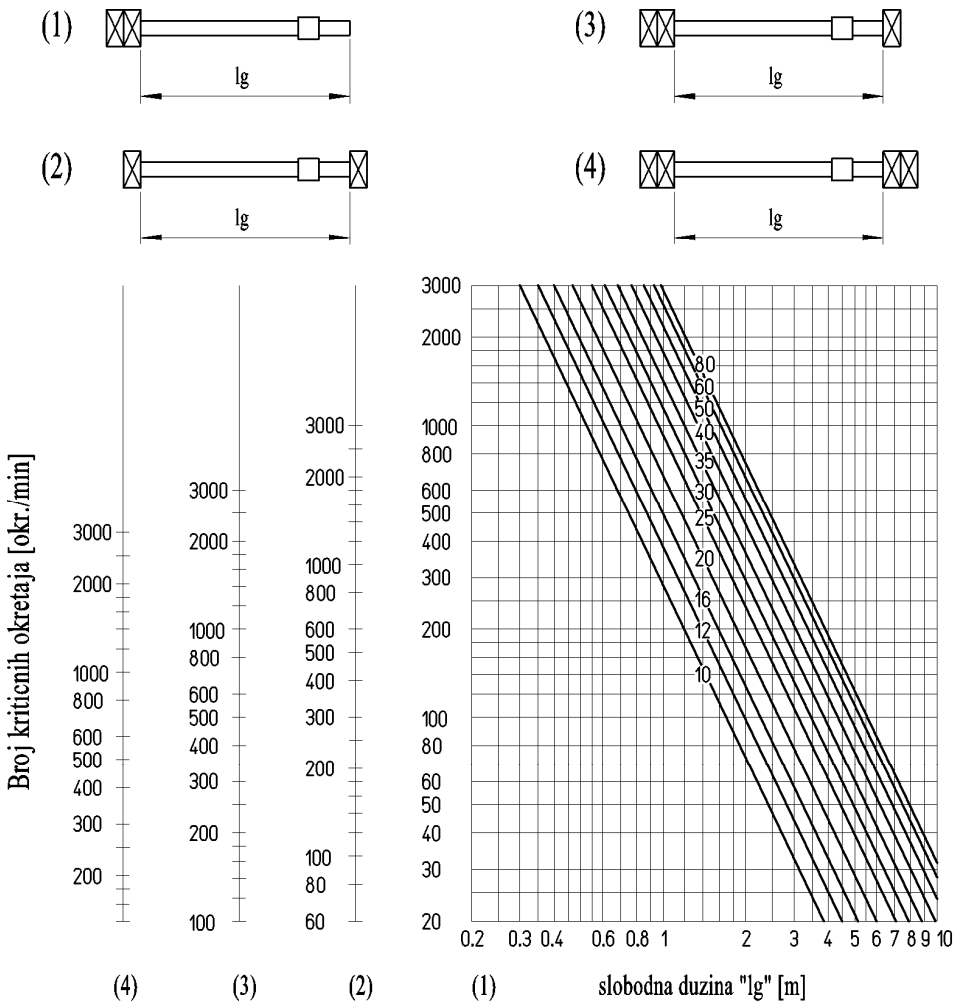

Primjer : naći kritičan br. okretaja vijka Tr 40x7 dužine 3000 mm sa uvjetima ograničenja kao na fig. br. 3 i srednjom preciznošću montaže .

Iz dijagrama br. 7 dobijamo kritičan br. ≅ 1000 obr./min.

Iz tabele br. 3 dobijamo Koeficijent sigurnosti = 2,2.

Možemo dosegnuti radnu brzinu sa maksimalnim brojem okretaja od : br. max = 1000/2,2 = 454 okr./min.

Efikasnost

Pod efikasnošću se podrazumjeva sposobnost sistema vijak/matica da pretvori rotacijsko kretanje u linearno kretanje Ovaj parametar omogučava nam da procijenimo koliki dio rotacione energije se pretvara u korisnu energiju za linearni pomak , a time i kolika se enegija gubi na toplotu .
Može se izračunati sa sledečom formulom.

$$(9)\quad \eta = \frac{1 - f \bullet \mathrm{tg}\alpha}{1 + \frac{f}{\mathrm{tg}\alpha}}$$

η = efikasnost
f = dinamički koeficijent trenja izmedju materijala vijka i materijala matice
α = ugao spirale navoja

Numeričke vrednosti efikasnosti za svako ograničeje su prikazani u tabeli "Tehnički podaci za vijke" na str. 52.

Dijagram br. 8 : Efikasnost

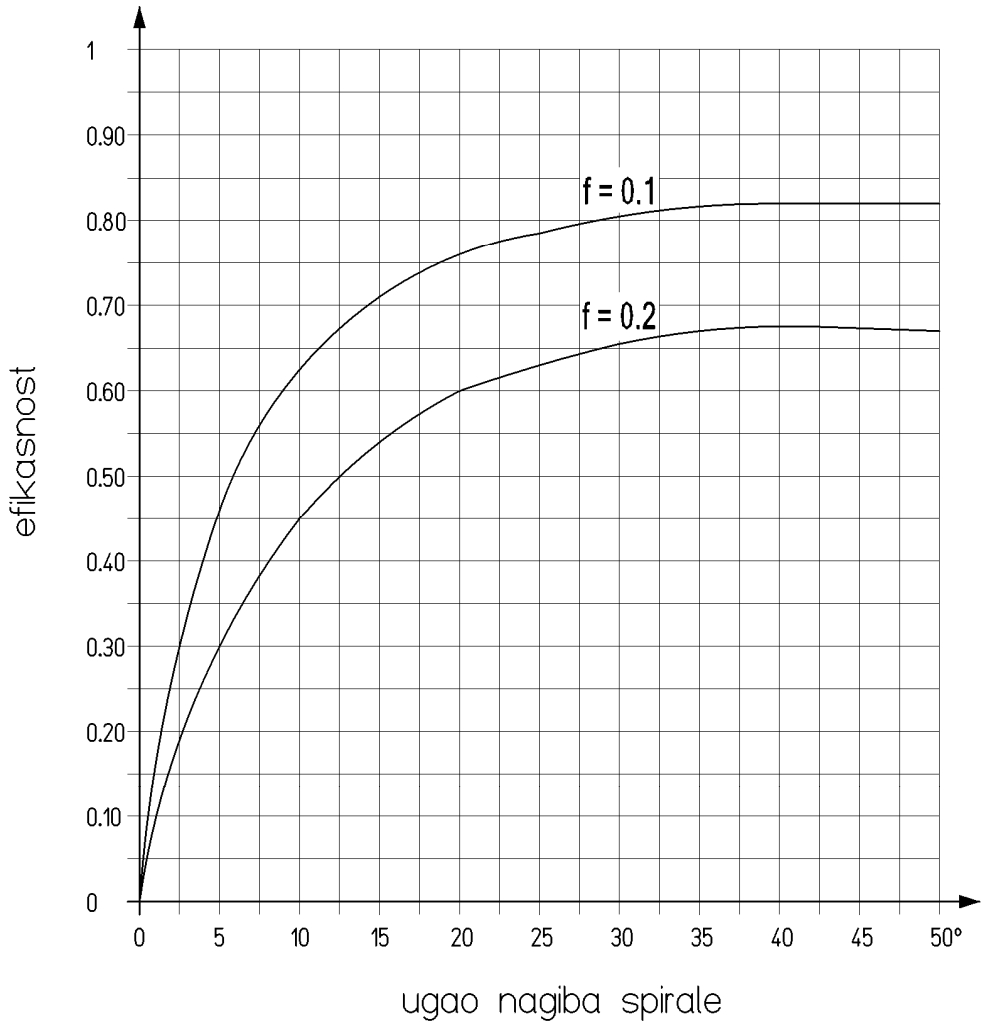

Dijagram br. 8 pokazuje da je efikasnost veća ako je veći ugao nagiba spirale navoja vijka , dakle , da bi se raspršilo manje energije u toplotu preporučuje se upotreba vijaka sa najvećim uglovima nagiba spirale , po mogučnosti u odnosu na vrstu upotrebe (pažnja na nepovratnost sistema). Efikasnost je takodje obrnuto proporcionalna koeficijentu dinamičkog trenja , t.j. koristeći materijale sa najnižim koeficijentom trenja , ima se manje gubitaka energije . Upravo iz ovih razmatranja , mi proizvodimo trapezoidne vijke postupkom preciznog valjanja sa niskim stepenom hrapavosti na strani zuba , uvijek nižim od 1 µm Ra (uobičajeno 0,2 ÷ 0,7 µm) . Takodje , realizovali smo samopodmazive matice s prirubnicom od plastičnog materijala veoma otpornog na trošenje koji garantuje niske koeficijente trenja bez ikakve potrebe za podmazivanje. Dinamički koeficijent trenja $f \cong 0.1$, prvi pomak $\cong 0.15$.

Moment

Momenat potreban za kretanje sistema vijak/matica se računa po sledečoj formuli.

$$(10)\quad C = \frac{F \bullet P}{2\,\pi\,\eta\,1000}$$

C = momenat (ulaz) [N•m]
F = aksijalna sila na matici [N]
P = stvarni korak vijka [mm]
η = efikasnost (razmotriti efikasnost sa koeficijentom trenja prvog odvajanja *f*= 0.2, Tabela str. 52)

Primjer proračuna :

Odrediti potreban moment za kretanje vijka Tr 30x6 uparen sa maticom HCL Tr 30x6 P1 desni.

Otporna aksijalna sila = 10.000 N
Korak vijka = 6 mm
η = 0.26

$$\text{Moment} = \frac{F \bullet P}{2 \bullet \pi \bullet \eta \bullet 1000} = \frac{10.000\,[\text{N}] \bullet 6\,[\text{mm}]}{2 \bullet \pi \bullet 0.26 \bullet 1000} = 36.7\ \text{N} \bullet \text{m}$$

Ova vrednost momenta ne uzima u obzir efikasnost (stepen iskorištenja) pokretnih mehaničkih dijelova sa sistemom vijka kao na pr. ležajevi , remeni ili druge komponente sistema . Razmotriti u fazi projektovanja povečanje od 20-30 % u odnosu na teresku vrednost . Ako se koriste električni motori sa niskim početnim momentom razmotriti dodatno povečanje od 50 % kako bi dobili nominalni momenat.

$C = 36.7\ [\text{N} \bullet \text{m}] \bullet 1.3 \bullet 1.5 \cong 71.6\ [\text{N} \bullet \text{m}]$

Snaga

Potrebna snaga za kretanje sistema trapezoidni vijak/trapezoidna matica se računa po sledečoj formuli.

$$(11)\quad P = \frac{C \bullet n}{9550}$$

P = snaga [kW]
C = moment [N•m]
n = broj okretaja/minuti

Primjer proračuna :

Računa se potrebna snaga za kretanje vijka Tr 30x6 iz prethodnog primjera sa 600 okr./min.

$$P = \frac{C \bullet n}{9550} = \frac{71.6\,[\text{N} \bullet \text{m}] \bullet 600\,[\text{round/min}]}{9550} \cong 4.5\ \text{kW}$$

Ova snaga je minimalno potrebna korisna snaga.

Skladišni broj za narudjbe trapezoidnih vijaka

VIJCI	K	Q	X	3	0	A	R	2 3 4 5
	1			2		3	4	5

1 - Vrsta vijka: KTS -KUE -KKA -KSR -KQX -KEQ -KRP -KRE -KAM -KAF vidjeti relativne stranice
2 - Vanjski prečnik vijka . Numerička vrednost iz tabele.
3 - Slovo identifikacije stvarnog koraka i broja početaka , vidjeti relativne stranice "vrste vijka" , slovo "skladišnog broja narudjbe" koji odgovara prečniku i koraku , u svrhu narudjbe.
4 - R = navoj desni; L = navoj lijevi.
5 - Dužina vijka u milimetrima: 2000 = 2.000 mm 2345 = 2.345 mm

Primjer narudjbi:

-- Vijci Trapezoidni klase 200 , C15 Tr 50 korak 8 sa 1 početkom , navoj desni dužina 2.000 mm potpuno sa navojem:

VIJCI	K	Q	X	5	0	A	R	2 0 0 0
	1			2		3	4	5

-- Vijci Trapezoidni klase 200 , C15 Tr 40 korak 40 sa 5 početaka , navoj desni dužina 2.500 mm potpuno sa navojem:

VIJCI	K	Q	X	4	0	E	R	2 5 0 0
	1			2		3	4	5

Za narudjbe vijaka sa kompletnom obradom na krajevima:

pošaljite putem fax-a ili e.mail-a našim Tehničim odjelima . Biće pripisan skladišni broj za svaki pojedinačan crtež . Za vijke u potpunosti obradjeni na krajevima vrednost "ravnosti" treba biti specificirana na crtežu.

OBRATITI PAŽNJU NA RAVNOST U TOKU PRIPREME NARUDJBE:

Vijci su proizvedeni sa dužinom od 6 metara , njena ravnost se kontroliše na manjoj dužini , koja je označena u koloni "ravnost" “ iz odgovarajuće tabele odabranog vijka.

Za narudjbe vijaka u potpunosti sa navojem:

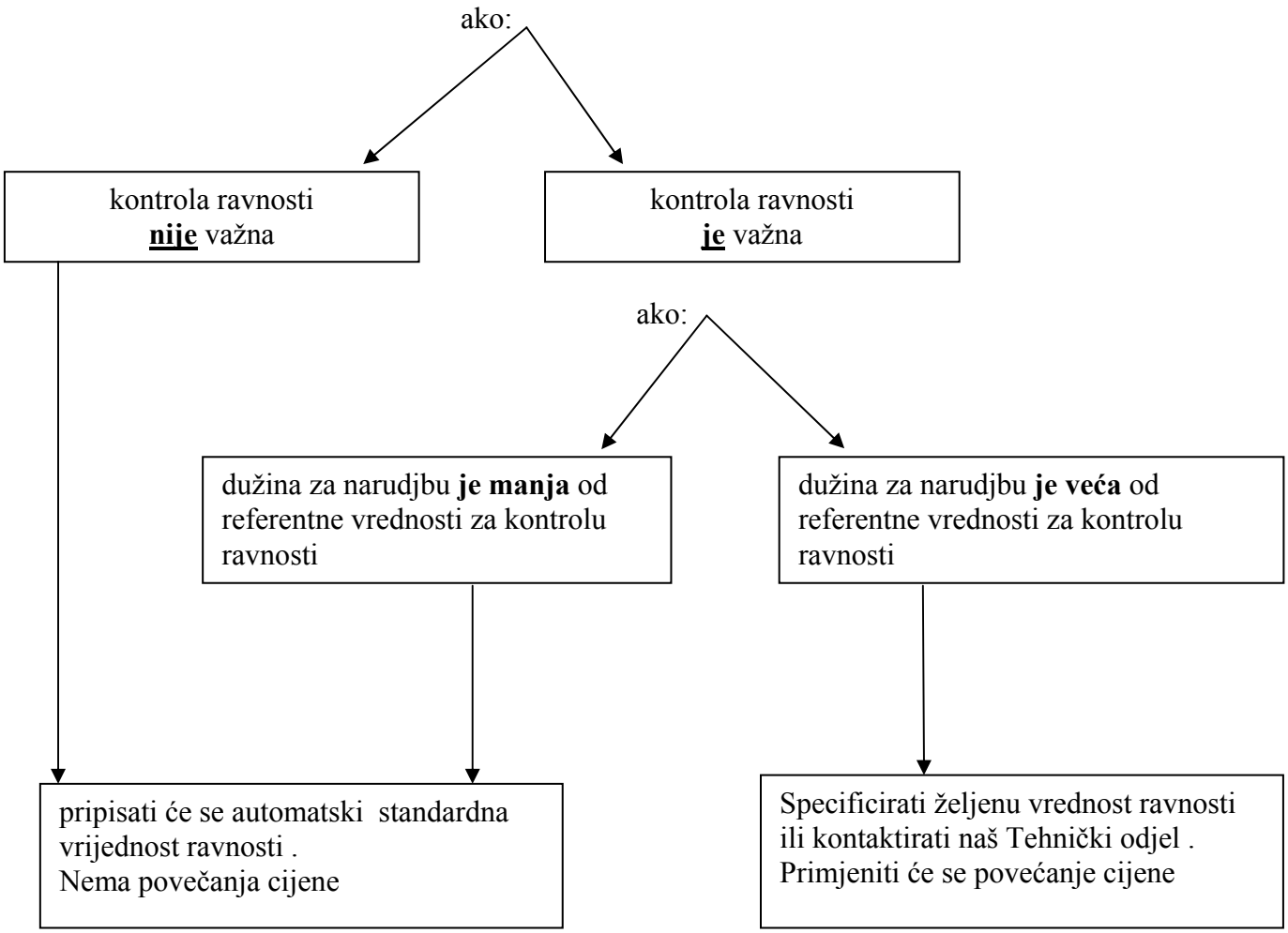

Navedeno iznad vrijedi za vijke u potpunosti sa navojem.

Narudjba vijaka sa kompletno obrađenim krajevima:

Za vijke kompletno obradjene na krajevima , vrednost “ravnosti” uvijek mora biti navedena na crtežu.

Skladišni broj za narudjbe trapezoidnih matica

MATICA	F	T	N	2	0	A	R
	1			2		3	4

1 - Vrsta matice: MLF - MZP - HSN - HBD - HDA - HBM - BIG - CQA - QOB - CQF - QBF
FTN - FXN - FMT - HDL - CBC - FFR - FHD - FUE - FSF - CDF - HAL - MES - FCS - MPH
pogledati relativne stranice

2 - Nominalni vanjski prečnik navoja matice. Numerička vrednost u tabeli.

3 - Indentifikaciono slovo efektivnog koraka i broj početaka , pogledati na stranici "vrsta matice" slovo "skladišni broj narudjbe" koji odgovara prečniku i koraku , u svrhu narudjbe

4 - R = navoj desni ; L = navoj lijevi.

Primjeri narudjbi:

-- Matica Trapezoidna s prirubnicom dužine 3xTr od bronze Tr 40 korak 10 1 početak , navoj desni:

MATICA	H	D	L	4	0	I	R
	1			2		3	4

-- Matica Trapezoidna cilindrična od bronze Tr 20 korak 4 1 početak , navoj desni:

MATICA	H	S	N	2	0	A	R
	1			2		3	4

-- Matica Trapezoidna cilindrična od bronze Tr 50 korak 3 1 početak , navoj lijevi:

MATICA	B	I	G	5	0	R	L
	1			2		3	4

-- Matica Trapezoidna cilindrična od čelika Tr 60 korak 9 1 početak , navoj desni:

MATICA	M	Z	P	6	0	A	R
	1			2		3	4

Isporuka matica po vašem dizajnu:

Pošaljite crtež putem fax-a ili e.mail-a našem Tehničkom odjelu . Biće dodijeljen skladišni broj za svaki pojedinačni crtež.

SKEDA ZA KOMENTARE

Date:_____20_____

Za poboljšanje ovog kataloga , pozivamo Vas da nam pošaljete komentare sa opisima koje smatrate neadekvatnim i obavještenje o prisutnim greškama u ovom katalogu .
Interesuje nas da saznamo gdje imate najviše poteškoća u razumijevanju sadržaja naše informacije ili koje teme biste želili dodati u odnosu na tretirane u prezentiranom katalogu.

Naziv kataloga	VIJCI TRAPEZOIDNI
Broj emisije	KATALOG 2016-BS-HR-SR-00

Ime	Preduzeće
Položaj	Adresa
Telefon	Fax
e-mail	

OBAVJEŠTENJE O POGREŠKAMA

Poglavlje	Stranica	Linija	Komentari

PRIJEDLOZI PROŠIRENJA IZLOŽENIH TEMA

Zahvaljujemo na Vašoj saradnji.

***Conti** s.n.c.*

Bilješke

Bilješke

Our agent

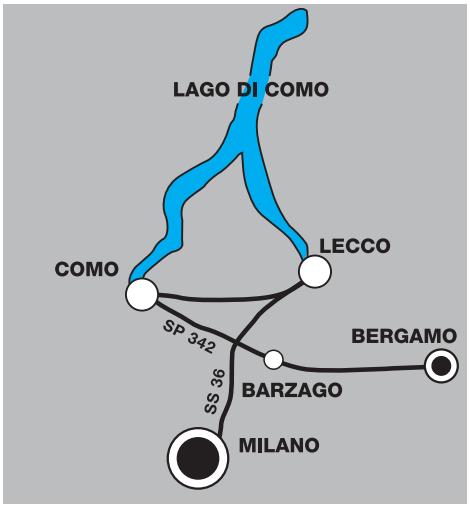

CONTI®

Via G. Leopardi, 28 - 23890 BARZAGO (LC) - ITALY
Telephone +39 031850310 - Telefax +39 031850737
E-mail: info@contigroup.it - www.contigroup.it